Magenta 100 lpi at 75 degrees
Black 100 lpi at 45 degrees

Czy dyrektor muzeum przepisywał ? - str 5

5.06.2002. r.
Nr 23 (575)
Rok XIII
Cena 1.50 zł W TYM VAT
ISSN 1231-7179
Numer Indeksu 328 006
E-mail: z_soch@poczta.onet.pl

TYGODNIK
Ziemia SOCHACZEWSKA

SOCHACZEW BROCHÓW IŁÓW KAMPINOS
MŁODZIESZYN NOWA SUCHA RYBNO TERESIN

Młodzi dziennikarze po raz siódmy

SŁAWOMIR BURZYŃSKI

Ponad 70 młodych dziennikarzy z 15 gazetek szkolnych przybyło w środę 29 maja do Klubu Nauczyciela w Sochaczewie na spotkanie podsumowujące VII Konkurs Młodych Dziennikarzy.

Na Konkurs organizowany przez naszą redakcję wpłynęło w tym roku 17 gazetek szkolnych z terenu całego powiatu, zarówno ze szkół podstawowych, jak i gimnazjów. Otrzymaliśmy gazetki z Młodzieszyna, Teresina, Szymanowa, Wyczółk, Nowej Suchej, Rybna, Brzozowa, no i oczywiście z sochaczewskich szkół - Gimnazjum nr 1 i 2, Szkoły Podstawowej nr 1, 2, 3 oraz ze świetlicy SP 4. Po raz pierwszy zgłoszono również na nasz konkurs pisemko Szkoły Muzycznej, a więc placówki typowo artystycznej, której uczniowie mają utrudnione zadanie, są bowiem "naukowo" związani z różnymi szkołami, a PSM to ich dodatkowe zajęcie.

Dokończenie na str. 8

Kompletował wyposażenie domu

22 letni mieszkaniec Malesina dokonał odkrycia, że w planowanym przebiegu obwodnicy stoją opuszczone, niezamieszkałe już, wykupione budynki, w których można "znaleźć wszystko". Wybrał się więc na "szaber" o godz. 23.00 uważając, że o tej porze wszyscy już śpią. Włamał się do wcześniej upatrzonego budynku przy ul.Bojowników. Przy gromadzeniu "opuszczonego dobra" zachowywał się zbyt pewnie i głośno. Przygotował do wyniesienia kaloryfery, 4 tomy encyklopedii, części samochodowe i inne przedmioty za prawie 3500 zł. Tłuczenie i odkręcanie kaloryferów w domu wzbudziło podejrzenie sąsiadów, którzy zadzwonili na policję, że "ktoś w opuszczonym budynku dokonuje kradzieży". Przybyłemu na miejsce patrolowi prewencji pozostało tylko znaleźć włamywacza, który ze strachu przed policjantami ukrył się na strychu licząc na to, że tam go nie znajdą.

W czasie prowadzonego postępowania przyznał się, że kompletował wyposażenie swojego domu. Teraz będzie się musiał tłumaczyć przed sądem, dlaczego to robił, w taki właśnie sposób.

J.W.

Najtańsze blachy na dachy:
HUTA FLORIAN SA
* ocynkowane
* powlekane
Płaskie
i trapezowe
T18, T35, T55
Gwarancja 10 lat !!!
FLORA®
DACHÓWKA BLASZANA
Poleca oficjalny dealer
TERAZ POLSKA
Dębsk Stary nr 19
(droga Nr 2 Sochaczew - Łowicz, 9. kilometr)
(0-46) 861-26-19

W numerze

Kiedy Bolimów w naszym powiecie?
Rada Gminy musi teraz wypowiedzieć się w tej sprawie. Podjąć decyzję o ewentualnym ogłoszeniu bolimowskiego referendum w sprawie gminnej przynależności.
Strona 4

Pałac w Teresinie
Ciało zamordowanego księcia złożono w rodzinnym grobowcu na cmentarzu parafialnym w Szczuczynie. Po śmierci księcia Władysława głową rodziny została księżna Maria Joanna, matka czwórki dorastających dzieci.
Strona 7

I tylko koni żal
Stłoczone i przerażone, często bite, w samochodach bądź wagonach nie przystosowanych do transportu zwierząt, przeżywają prawdziwą gehennę. Podróż do rzeźni za granicę trwa czasem 5 dni.
Strona 8

Chrzciny w Kampinosie

Zamieszkali w Kampinosie przed 400 laty, mimo sędziwego wieku, są dziarscy, mocni i silni. Długo czekali na chrzest, aż wreszcie, w środę, otrzymali swoje imiona.

Stefan ma 26,5 metra. W "pasie" ma 475 cm. Fryderyk jest bardziej smukły. Jest wyższy od Stefana o 2 metry, i szczuplejszy o 76 cm.

"Chłopców" z Kampinosu ochrzcił Prymas Polski. Myśmy tam (już tradycyjnie jako jedyni) byli... o chrzcinach i nie tylko - przeczytacie na str. 4

ANDRZEJ WACH

Deficyt na dyrektorów

W ostatnich dniach maja w Urzędzie Miejski odbyły się 3 konkursy na dyrektorów placówek oświatowych. 23 maja komisja konkursowa wyłoniła kandydata na stanowisko dyrektora Gimnazjum nr 1. Została nim dotychczasowa dyrektor tej placówki, Mirosława Rogala. Ta kandydatura musi jeszcze uzyskać opinię Kuratora Oświaty, a potem Zarządu Miasta. Większy problem powstał w przypadku Gimnazjum nr 2. Z przyczyn formalno-prawnych nie uzyskali aprobaty kandydaci na stanowisko dyrektora tej szkoły. Ani dotychczasowa szefowa Gimnazjum nr 2, Lucyna Tępczyk, ani z-ca dyr. SP 7, Jacek Zagajewski nie dostarczyli kompletu wymaganych dokumentów, nie spełnili w ten sposób wymogów konkursu. Podobna sytuacja dotyczyła wyboru kandydata na dyrektora Przedszkola Miejskiego nr 4.

O to, jak zostanie rozwiązany ten problem, zapytaliśmy naczelnika wydziału Oświaty UM, Teresę Przybylską. - W tej sytuacji sprawa musi stanąć na Zarządzie. Ten zdecyduje o sposobie wyboru dyrektorów tych dwóch placówek - odpowiada naczelnik Przybylska.

(sos)

DNI OTWARTYCH DRZWI
SCANIA
oraz
GRANOSIK - HOŁOWIŃSKI®
Autoryzowany dealer
mają przyjemność zaprosić Sz.P. na dni otwartych drzwi w nowym serwisie w Łowiczu przy ulicy Armii Krajowej 100 w dniach 14-15 czerwca br:
piątek, 14 czerwca: w godzinach 10.00 do 17.00;
o godzinie 12.00 nastąpi symboliczna inauguracja nowego serwisu przez Dyrektora Naczelnego Scania Polska S.A.
sobota,15 czerwca: w godzinach 10.00 do 14.00;
Pragniemy Państwu zaprezentować naszą najnowszą placówkę, a także różne modele pojazdów SCANIA
zs-916

Color profile: Disabled
Composite 100 lpi at 45 degrees

CO, GDZIE, KIEDY...

KINO

Bzura - Łowicz

6.06. DKF "Bez Nazwy" - **"Włoski dla początkujących"** film prod. duńskiej godz. 18.59

7-9.06. godz 19.00 **"Piękny umysł"** film psychologiczny prod. USA

10.06. godz. 16.00 "Piękny umysł"

Mazowsze

7-11 06 godz.18.00 **„Wojna Harta"**, wojenno - psych., USA

Godz. 20.15 **"Mulholland drive"** dramat francuski w reż. Davida Liyncha.

APTEKI

4, 5 - ul.Traugutta 3a
6 - uL.600-lecia 44/5
7, 8 - ul.Staszica 28
9, 10, 11, 12 - ul.1 Maja 4

POGODA

Wtorek zacznie się słoneczną pogodą, słabym, orzeźwiającym i północno-wschodnim wiatrem. Temperatura w dzień około 21 stopni , w nocy około 16 stopni. W środę i czwartek zachmurzenie umiarkowane, w czwartek możliwa burza i przelotny opad deszczu.. Temperatura w dzień około 27 stopni, nocy około 18 stopni. Wiatr południowo-wschodni, słaby i umiarkowany. W piątek, sobotę i niedzielę czyli w " Dni Sochaczewa" pogoda słoneczna, ciepło, ale nie upalnie. Temperatura w dzień od 22 do 24 stopni, w nocy około 16 stopni. Wiatr północno-wschodni i wschodni, słaby, W poniedziałek minimalne ochłodzenie, temperatura w dzień około 20 stopni. We wtorek pogoda ponownie wróci do letniej normy.

Słonecznie, temperatura w dzień około 24 stopni, w nocy około 16 stopni. Wiatr zmienny, słaby i umiarkowany. Warunki biometeorologiczne korzystne i obojętne.

CUMULUS

PAŃSTWO SPRAWNE INACZEJ

ANDRZEJ WACH

Taki podstawowy wniosek można było wysnuć z zorganizowanej 28 maja br. w sali posiedzeń Senatu RP konferencji, w której udział wzięli Marszałek Senatu RP, posłowie i senatorowie, naukowcy i przedstawiciele samorządów z całego kraju. Dzięki zaproszeniu senator Jolanty Popiołek obecni byli także samorządowcy z Sochaczewa.

Seminarium, którego pełny tytuł brzmiał "Sprawne państwo w świetle relacji samorząd terytorialny a administracja rządowa w terenie", było udaną formą wymiany doświadczeń, a przede wszystkim poglądów zarówno przez tych, którzy sprawują władzę centralną, jak i ludzi odpowiadających za to, co się dzieje w "terenie".

Dlatego w trakcie konferencji przewidziano wystąpienia przedstawicieli organizacji samorządowych - Konwentu Marszałków Województw RP, Unii Metropolii Polskich, Związku Miast Polskich, Związku Powiatów Polskich i Związku Gmin Wiejskich RP.

Najlepszym chyba jednak pomysłem organizatora seminarium -Komisji Samorządu Terytorialnego i Administracji Państwowej Senatu RP - było zaproszenie na spotkanie wybitnych znawców tej tematyki - profesorów Witolda Kieżuna, Andrzeja Piekara i Mariana Eckerta, których wykłady były podstawą do późniejszej dyskusji. Ani wykłady, ani dyskusja nie głaskała po głowie dotychczasowych rządzących. Wskazywane przypadki patologii społecznych, gospodarczych, politycznych i życia społecznego w naszym kraju już nie tylko napawają niepokojem, ale wręcz przerażają. Ostatnie lata, bezkarnie wykorzystywane do najróżniejszych przekrętów, korupcji, przejmowania władzy przez osoby zupełnie do tego nieprzygotowane, za to wysoko umieszczone w różnych organach rządzących partii, to lata, które doprowadziły do destabilizacji państwa, ogromnego długu budżetowego i co ważniejsze, społecznego. Trudno wmówić teraz wyborcom, że już niedługo będzie lepiej, skoro przez tyle lat się obiecywało i było wręcz gorzej.

Jeżeli świeżo mianowany minister pytany o jego poprzednie jakiekolwiek stanowiska kierownicze odpowiada, że to jest jego pierwsze; jeżeli starosta pytany o zakres jego kompetencji odpowiada, że z tymi pieniędzmi to on może jedynie być od konsultowania poczynań gmin w jego powiecie; jeżeli zakładana decentralizacja środków i zadań kończy się na "dekoncentracji" i tylko zadań; jeżeli średnia wydajność pracy w Polsce wynosi ok. 40 proc. (w krajach Unii dochodzi do 70 proc.); jeżeli w Polsce zgłaszanych jest przez obywateli nie więcej niż 50 proc. drobnych przestępstw (bo i tak wiadomo, że nie ma po co); jeżeli np. jest obowiązek nauki, a nie ma obowiązku głosowania; jeżeli miliony lub miliardy złotych uciekają nam sprzed nosa do prywatnych kieszeni przez nieumiejętne lub celowo niegospodarne postępowanie - to takie państwo zmierza do ciężkiej i długotrwałej choroby - do takiego wniosku doszli wszyscy zebrani. Konieczne jest podjęcie natychmiastowych i energicznych działań, które doprowadzą w jak najkrótszym czasie do likwidacji syndromu "Czterech jeźdźców Apokalipsy", jak to nazywa prof. Kieżun. Są to gigantomania, czyli tendencja do nadmiernej rozbudowy struktur organizacyjnych, luksusomania, czyli tendencja wielu notabli do stwarzania sobie superluksusowego środowiska pracy (razem z ogromnymi apanażami), korupcja, której znaczenia nie trzeba dzisiaj w Polsce nikomu tłumaczyć, oraz arogancja władzy, a więc przesadne objawy dygnitarstwa, oderwania się środowisk nomenklatury, utrudnienia informacji, spektakularne fakty nieliczenia się z porządkiem publicznym (czego przykłady mamy ostatnio prawie codziennie, zwłaszcza ze strony parlamentarzystów jednego z ugrupowań).

Ponieważ wiele tematów dotyczyło również bezpośrednio samorządów lokalnych, a także naszego planowanego wejścia do Unii Europejskiej i związanych z tym obaw i nadziei, do kilku z tych tematów powrócimy. Liczymy także na przesyłane nam poglądy czytelników, które odzwierciedlają wiele spośród wyżej wspomnianych tez negatywnych.

Swoje wystąpienie prof. Kieżun zakończył jednak optymistycznie "... Mimo postępującego upadku etosu moralnego i swoistej, wręcz bezgranicznej fascynacji ideą maksymalnego wzbogacenia się niezależnie od hamulców typu moralnego, czasami odnotowujemy pojawiającą się atmosferę solidarności i podatności na pomoc środowiskom poszkodowanym, np. w okresie klęsk żywiołowych.

Stąd też i socjologicznie uzasadniona nadzieja, że niezwykle trudne lata po wstąpieniu do Unii Europejskiej w 2004 roku, związane akurat w tym okresie z wysokimi spłatami kredytów zagranicznych, spotkanie się z rygorystycznym regulaminem dotacji, rygorystyczną kontrolą Brukseli, poważnym ograniczeniem możliwości utrzymania stylu, obyczajowości i tradycji kultury polskiej, wyzwolą uczciwą i racjonalną walkę o sukces w ramach dobrego, demokratycznego państwa".

A czasu zostało już bardzo mało.

Andrzej Wach

Podwyżka o 5 złotych

Wielkie niezadowolenie i oburzenie wywołała żenująco niska waloryzacja rent i emerytur w tym roku. I nie ma się co dziwić nastrojom społecznym, skoro świadczenia te wzrosły często o 2, 3, a średnio o 5 zł. Chyba tak jeszcze nie było, a dlaczego stało się to w 2002 r.? Z takim pytaniem zwróciłam się do dyrektora sochaczewskiego Zakładu Ubezpieczeń Społecznych, Krzysztofa Ziółkowskiego. Pan dyrektor zgodził się z ogólną opinią, że wygląda to tragicznie, a on sam ma rodziców na emeryturze, więc tym bardziej rozumie ten problem. Jego rozwiązanie nie zależy natomiast zupełnie do ZUS-u, który wykonuje to, co mu zleci parlament.

Waloryzacja wynika z ustawy budżetowej o emeryturach i rentach, a jej wskaźnik jest uzależniony od tego, jaka była inflacja w roku poprzednim. I tak w tym roku wskaźnik wynosi 100,5 proc., co znaczy, że tylko o 0,5 proc. podniesione zostały te świadczenia. Przykładowo, jeśli ktoś otrzymywał brutto 1000 zł, dostanie 5 zł podwyżki. Wspomniany wyżej wskaźnik w ubiegłym roku np. wynosił 112,7 proc., czyli od 1000 zł było to 127 zł więcej.

Pocieszające jest to, że szykuje się w tym temacie zmiana. Ta waloryzacja jest ostatnią starego typu, bowiem rząd opracował nowy program waloryzacji, który zmieni sposób naliczania świadczeń. Miejmy nadzieję, że na lepsze.

Małgorzata Pałuba

To nie ten numer

W poprzednim wydaniu "ZS" pisaliśmy o bezpłatnych badaniach mammograficznych organizowanych przez Zespół Opieki Zdrowotnej w Żyrardowie dla pań w wieku od 50 do 59 roku życia, ubezpieczonych w Mazowieckiej Regionalnej Kasie Chorych. Przepraszamy osoby, które bez rezultatu starały się dodzwonić pod podany przez nas numer telefonu. Jednocześnie informujemy, że błąd zaistniał nie z naszej winy, taki bowiem numer podał nam żyrardowski ZOZ. Przypominając, że badania będą trwały do końca roku podajemy właściwy numer telefonu (046) 854-20-91. Pod tym numerem przyjmowane są zapisy i udzielane szczegółowe informacje.

(p)

Odciągać poprzez budowanie

Ostatnio czytałem, chyba protest, że na osiedlu Malesin przy ul.Kozubowskiego jest zlokalizowane staraniem pewnych ludzi i władz miasta boisko, które przeszkadza okolicznym mieszkańcom (szczególnie tym, którzy tam jeszcze nie mieszkają) hałasem, kradzieżami oraz nagannym zachowaniem dzieci i młodzieży.

Zamiast być dumnym, że coś takiego powstało, że dzieciaki mogą rozładować energię, pograć w piłkę - jest obraza i prośba o likwidację tego placu zabaw. A przecież kiedyś sami byli młodzi i czy zawsze kryształowi? A jeżeli dzieci źle się zachowują, to czyja to wina? Rodziców, bo przecież obowiązku wychowania nikt z nich nie zdjął, ale żeby od razu kasować?!

Ja uważam, że takich placów zabaw, gier, jak przy ul.Kozubowskiego, powinno być o wiele więcej niż obecnie a powinny być budowane z funduszu alkoholowego. Tak, bo to jest odciągnięcie dzieci i młodzieży od tej plagi społecznej, jaką jest alkohol.

Ktoś powie, że właśnie tam przychodzą i w krzakach piją. Może i tak być, ale większość, i o nią trzeba walczyć, przychodzi cieszyć się świeżym powietrzem, grą i wspólną zabawą. Nie pozbawiajmy ich radości przebywania ze sobą i nawet popsotowania (bo to taki wiek i małpi rozum) w imię wyższych celów, jakimi są: przyjaźń, wspólna wola walki na boisku czy rozwój tężyzny fizycznej, bo w szkole systematycznie kasuje się lekcje wf. To gdzie mają dać upust swojej energii? W pubach, w trakcie rozboju czy na boisku? Wybór należy do rodziców, którzy powinni pokierować poczynaniami młodego człowieka.

Powie ktoś - zgoda. Niech miasto z własnego budżet te przybytki sportu i rekreacji buduje, a nie z funduszu alkoholowego, który jest tworzony z wydawanych pozwoleń na handel nim i przeznaczony na ... walkę z nim.

Nie będę wspominał o mizerii budżetowej miasta, ale dlaczego pieniądze te mają iść na jakieś drętwe mowy, szkolenia, zamiast na konkretne działania mające odciągnąć młodzież od kielicha a przyciągnąć np. do sportu? Lepiej propagować trzeźwy styl życia na powietrzu, zamiast nudzić wykładami w szkole, że alkohol to ... itd. Tu się liczy praktyka, odciągnięcie dziecka od widoku zapijaczonego ojca, przeklinającej swój los matki czy awanturujących się sąsiadów. Poprzez budowę placów zabaw, boisk staramy się chociaż na chwilę zmienić obraz dzieciństwa, które w różnych punktach miasta, różnie przebiega, bo nie wszędzie są nawet świetlice środowiskowe, pomagające przechować, nakarmić dzieci, które tego wymagają. Ktoś powie: po co im budować place zabaw, skoro zaraz coś tam popsują? Wszystko się psuje i nie wierzę, że nie warto budować. Warto, bo jak pokazało życie, np. przy ul.Korczaka, ludzie jak mogą dbają o sprzęt i teren przeznaczony dla dzieci do zabawy i rekreacji i trzeba go ciągle uzupełniać, bo nic nie jest wieczne i na pokaz, tylko do użytkowania.

Widzi się często dzieci grające (ku oburzeniu lokatorów i administracji), na trawnikach na osiedlach np. "Cebulkowo". Bo nie mają gdzie. Boisko co prawda jest wybudowane wielkim kosztem, ale po każdym deszczu - zatapiane. W szkołach jest różnie z korzystaniem z boiska poza godzinami lekcyjnymi, więc najlepiej energię rozładować w pobliżu miejsc zamieszkania pod okiem rodziców. Ale tu kolejny problem dobrosąsiedzki - bo piłka gdzieś poleci, a to znów krzyki dzieci i zawsze coś komuś przeszkadza.

A jeszcze teraz zbliżają się wakacje i wiadomo, że większość dzieci nigdzie nie wyjedzie z miasta, a nawet jak wyjadą to przecież nie na całe 2 miesiące i co wtedy? Trzeba dać im szansę jakiego takiego wypoczynku, poprzez organizację różnych form rekreacji, a nawet obniżyć cenę biletu wstępu na basen, zaś dzieci z rodzin ubogich, ale w grupach zorganizowanych, mogłyby w czasie wakacji korzystać z bezpłatnego wstępu. Basen, który też musi zadbać o swoje finanse, mógłby otrzymać rekompensatę za takie udogodnienia z funduszu alkoholowego, który w tym wypadku spełniłby swą praktyczną rolę - wychowanie w trzeźwości.

Na problem alkoholowy trzeba spojrzeć bardziej od strony praktycznej, a nie teoretycznej, która przeważnie w życiu się nie sprawdza i dzięki odpowiednim decyzjom można zrobić wiele dla dobra przyszłych pokoleń, wykorzystując ten specyficzny fundusz do bardziej realnych, życiowych zapotrzebowań.

FAN

C:\Nowa Gazeta\zs02_23.vp
3 czerwca 2002 16:26:09

informator

Muzeum Ziemi Sochaczewskiej i Pola Bitwy nad Bzurą- tel. 862-33-09

www e-Sochaczew.pl/muzeum

poniedziałek - nieczynne

wtorek, czwartek, sobota, niedziela - 10.00 - 16.00

środa, piątek - 10.00 - 15.00

Ceny biletów: 3,50 zł (ulgowy), 5,50 zł (normalny)

Muzeum Kolei Wąskotorowej, tel. 862-59-75

poniedziałek - nieczynne

od wtorku do niedzieli - 10.00 - 15.00

ceny biletów: 1,50 - ulgowy, 3 zł - normalny)

Żelazowa Wola - Dom Urodzenia F.Chopina, tel. 863-33-00

poniedziałek - nieczynne

od wtorku do niedzieli - 9.30 - 17.30

Ceny biletów: dworek i park - 5 zł (ulgowy), 10 zł (normalny) park - 2 zł (ulgowy), 4 zł (normalny). Mieszkańcy Sochaczewa mają do parku wstęp wolny (za okazaniem dowodu osobistego).

Ważne telefony

Informacja: PKP 837-63-11

PKS 862-55-00

ZKM862-99-27,

Pogotowie energetyczne 862-26-20

Pogotowie wodno-kanalizacyjne 863-53-11 do 15.00

po 15.00 - dyspozytor ZUK 862-99-27 w. 50

Policja 997, 862-22-17

Straż Pożarna 998, 862-23-70

Pogotowie 999

Szpital 863-50-85, 863-52-04, 863-52-05

Lecznica weterynaryjna 862-82-63, 862-82-53, 862-10-63

Taxi 862-28-42

ZUK 862-81-06, 862-82-16

Pomoc drogowa 24 h - 96-37

Najniższe ceny! Najwyższa jakość!

Wiosenna promocja telefonów komórkowych

Artykułów:

- Oświetleniowych
- AGD, CB radio
- kosmetyków
- kalkuratorów
- telefonów

W supermarketach nie musi być taniej

U nas drogi jest tylko klient

SEZAM

Sochaczew, ul.Traugutta 3

ZS-35

OKRADZIONY ZABYTEK

Zabytkowy, drewniany kościółek w Kurdwanowie swoją architekturą wyróżnia się w okolicy. Spodobał się też zapewne włamywaczom, którzy w nocy z 28 na 29 maja wypchnęli główne drzwi i zniszczyli drewnianą kratę, by dostać się do środka. Złodzieje byli pewnie rozczarowani, bo kościółek jest ubogi i nic bardzo cennego nie znaleźli, mimo, że wyłamali szafkę w zakrystii. Jedyną rzeczą, którą zabrali, był okazały stary zegar meblowy. Mimo, że zegar miał już na pewno kilkadziesiąt lat, nie był zaliczany przez Urząd Konserwatorski do zabytków. Zdaniem księdza proboszcza Tadeusza Zakrzewskiego wart był około 1000-1500 zł. Był on podarowany kościołowi przez jednego z parafian w latach 60-tych. "Bogactw w kościele naszym nie ma, ktoś więc musiał upatrzyć sobie ten zegar" - mówi ksiądz Zakrzewski.

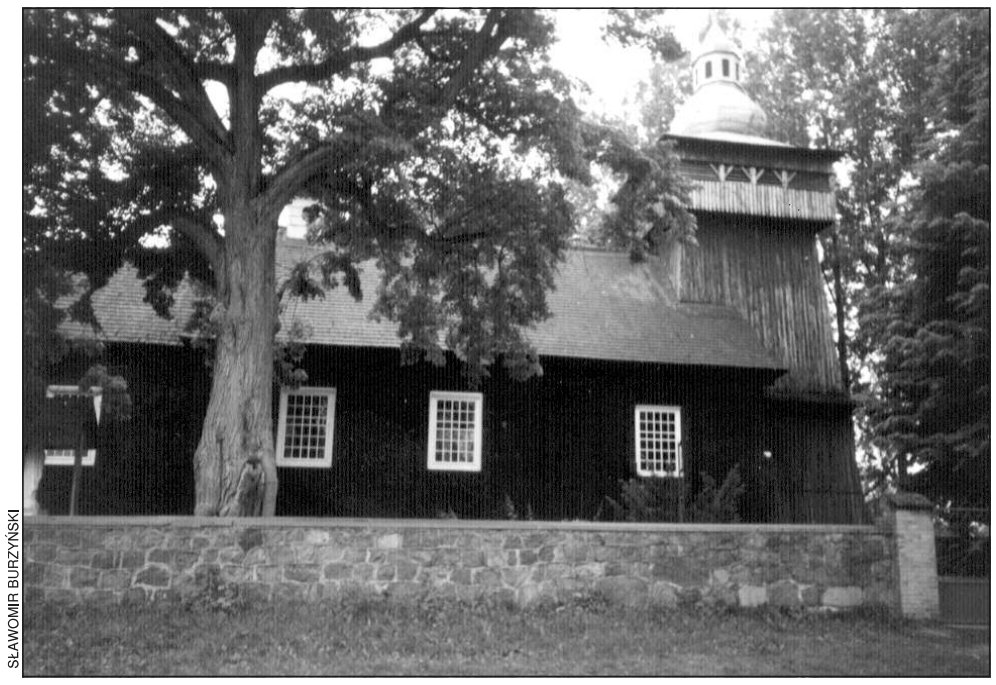

SŁAWOMIR BURZYŃSKI

Włamanie więc, jak włamanie, nie byłoby w nim nic szczególnego, poza oczywiście przykrym faktem, że nastąpiło ono do świątyni. Jednak dosłownie dwa dni wcześniej zdechł niespodziewanie pies księdza, który pilnował plebanii i kościoła. Czy w ten sposób sprawcy ułatwili sobie zadanie? Być może. Żeby to stwierdzić, trzeba by odkopać psa.

Zdarzenie to każe nam zwrócić baczniejszą uwagę na ten piękny kościółek, który dramatycznie dopomina się renowacji. Lecz na to potrzebne są pieniądze. Ksiądz proboszcz liczy na swych parafian i apeluje do wrażliwych na piękno sponsorów.

bus

Mniej klas, więcej uczniów

Wydawało się, że szkolnictwo podstawowe i gimnazjalne po reformie w 1999 roku weszło już w stan pewnej stabilizacji. Tymczasem okazuje się, że polskie szkoły jeszcze długo nie doczekają się stałych standardów i nadal nękane są licznymi zmianami.

Te zmiany to m.in. zwiększenie liczby uczniów w poszczególnych klasach. Zalecenie Zarządu Miasta na rok szkolny 2002/2003 mówi o 26 osobach w oddziałach szkół podstawowych i 30 uczniach w klasach gimnazjalnych. Od kilku lat, co sugerowała także reforma oświaty, liczebność klas wynosiła od 20 do 24 osób. Obligatoryjny nakaz zwiększenia liczby dzieci spowoduje likwidację niektórych oddziałów i dokooptowanie do poszczególnych klas dzieci z tychże likwidowanych oddziałów. I tak np. w SP 7 przestanie istnieć jedna klasa, w "4" - dwa oddziały, pojedyncze klasy ulegną likwidacji także w innych placówkach. Jakie to spowoduje zamieszanie, najlepiej wiedzą rodzice dzieci likwidowanych oddziałów oraz nauczyciele i dyrektorzy szkół. Inny aspekt tej sprawy to fakt, że klasy będą liczyć dużo więcej niż 26 osób, bo przecież likwidacja np. 24 - osobowego oddziału spowoduje symetryczny podział uczniów powiedzmy na 4 inne klasy. Wtedy powiększą się one o 6 osób, co daje już 30 dzieci w klasie, także szkoły podstawowej. Teresa Przybylska, naczelnik Wydziału Oświaty Kultury i Sportu Urzędu Miejskiego twierdzi, że takie zalecenia wymusiła na Zarządzie Miasta wysokość subwencji uzyskanej z Ministerstwa - Od dwóch lat słyszymy w Ministerstwie i Kuratorium, że Sochaczew jest bardzo bogatym miastem, bo stać go na utrzymywanie małolicznych klas - mówi Teresa Przybylska.

Ale jak się ma ta opinia do założeń reformy, która obiecywała przybliżyć nauczyciela do uczniów, rezygnować ze szkół molochów i nadać im bardziej ludzką twarz?

Dodatkowo dyrektorzy szkół skarżą się, że te zalecenia nie są poparte podpisanymi standardami dotyczącymi liczebności klas. Ministerstwo powinno to zadanie wykonać już 3 lata temu, w chwili wejścia w życie reformy oświaty.

Teresa Przybylska pociesza, że nauczanie części przedmiotów odbywać się będzie z podziałem na grupy. Mowa tu o lekcjach informatyki, wf i języków obcych - w szkołach podstawowych, a ponadto fizyki i chemii w gimnazjach. Ale jak to przenieść na grunt nauczania początkowego? Np. w pawilonie SP 4, gdzie odbywa się nauka dla klas młodszych, sale są wyjątkowo małe i ciasne, nie przystosowane do takiej ilości dzieci.

I jeszcze wracając do rozwiązywanych klas, osobiście wydaje mi się mało wychowawcze rozbijać zespół, który istniał np. 4 lata , zżył się ze sobą, miał swojego wychowawcę. Teraz te dzieci będą proces "oswajania" zaczynać od początku. Do następnej rewolucji w szkole.

Jolanta Sosnowska

Podpalone przedszkole

Na Dzień Dziecka sprawca dotychczas nieznany podpalił dużą salę w przedszkolu w Chodakowie. Przez kompletnego debila, bo tylko tak go można określić, 23-letni dorobek przedszkola uległ zniszczeniu. Wydobywający się z wywietrzników dym zauważył dozorca, który przyszedł zapalić światło. Przybyła Straż Pożarna ugasiła palącą się szafę z dokumentami i boazerię oraz palące się zabawki. Temperatura w płonącym pomieszczeniu musiała być ogromna, skoro się potopiły lampy na suficie i popękały szyby w oknach.

ANDRZEJ WACH

85 dzieci zostało pozbawionych zabawek i sali, w której się bawiły i wypoczywały. Obraz zniszczenia jest przerażający. Odpadły tynki z sufitu i ze ściany, gdzie stała podpalona szafa. Inspektor nadzoru budowalnego wyda opinię czy nie zostały naruszone stropy budynku. Zalana została kuchnia, która znajduje się niżej. Pani dyrektor i wychowawczynie są załamane tym wydarzeniem i zdziczeniem wśród młodych. Jak powiedziała jedna z pań "młodzież tu jest okropna", parę miesięcy temu, gdy dozorca zwrócił uwagę młodym osobnikom, którzy dewastowali plac zabaw dla dzieci, usłyszał, żeby się zamknął, i nie zgłaszał tego faktu czasami na policję. Remont sali i wyposażenie w nowe zabawki będzie kosztowało nas podatników kilkadziesiąt tysięcy złotych.

Kilka miesięcy temu spalono pomieszczenia klubu sportowego "Bzura", włamywano się do kościoła i niszczono szaty liturgiczne. Co jeszcze może zdewastować i zniszczyć młodzież z Chodakowa? Czy rodzice nie mają już żadnego wpływu na swoje dzieci i nie wiedzą co one robią? Jeżeli policja złapie przestępcę, należałoby jego rodziców obciążyć wszystkimi kosztami remontu przedszkola.

J.W.

Schudnąć bez wysiłku

Wiosna przyszła w tym roku wcześniej, a wraz z nią nagonka w gazetach na grubasów. Na nadmiar kilogramów uczulone są zwłaszcza panie, bo wiadomo, że chłop postawny to chluba rodziny, (że mu tak dogadzają). Ale kobieta powabna musi być i wiotka, bo obowiązuje u nas ciągle model małżeństwa na Flipa i Flapa.

Dlatego też kobiety szczególnie szczute są przez różne kolorowe magazyny cud dietami i super urządzeniami do rzeźbienia biustów oraz ud. I tylko żałować należy, iż nie wymyślono jeszcze prostej maszynki do rzeźbienia kory mózgowej w dowolne wzorki. Nie wymyślono jej jednak i wiele pań daje się w te tłuszczowe manipulacje wciągnąć. Ja sama w tym roku, właśnie wiosną, zobaczyłam w prasie znaną aktorkę, która prezentowała się w spodniach, jakby ściągniętych z zawodnika sumo, twierdząc, że to jej odzienie. Zapewniała też, że tylko jej "dieta cud" potrafi zdziałać tak cud, że chudnie się 30 kg nie stosując żadnej diety. Widzicie panie, jakie to pomysłowe, jest dieta, a jakoby jej nie było.

Chcąc to sprawdzić, zamówiłam co trzeba i po pewnym czasie otrzymałam zwykły zestaw przypraw, a także książkę, której najistotniejsze rodziały to: "Zadbajcie o ciało, jedząc to, na co macie ochotę" oraz "Zawrzyjcie ze sobą pokój". W przesyłce była również kuchenna rękawica, która z czasem okazała się najpożyteczniejsza z całej tej paczki.

Tegorocznej wiosny znów widzę w gazetach tę samą panią zapewniającą, że znów schudła 30 kilo. Drugi raz?! Ciekawe, co by z niej zostało? W ogóle z wiosną pojawiło się w pismach wiele pań zachęcających do odchudzania. Inna znana aktorka poleca chrom. Chromp chrom - mówi - bo on bardzo lubi wcinać nasze tłuste boczki, zostawiając sylwetkę nastolatki. Inna znowu twierdzi, że środek, który właśnie poleca, spala tłuszcz 2000 razy szybciej niż normalnie, a to już na pewno zdrowe nie jest.

Nie dajmy się więc naciągać paniom, które fotografują się w gazetach w zbyt obszernych spodniach i zaglądają w nie, jakby szukając zgubionego brzucha-te spodnie są pożyczone! Wiemy już przecież, że wszelkie diety cud to zwykłe nabieranie gości, a właściwie gościówek, a rzetelna książka o tym, jak "Schudnąć bez wysiłku", musiałaby zawierać rozdział instruujący precyzyjnie o tym, w jaki sposób zadrutować sobie domowych sposobem szczękę.

A tak naprawdę, to polecam jedzenie owoców, ale nie na dodatek, a zamiast.

Małgorzata Be

Smoleń w Łowiczu

Łowicki Ośrodek Kultury zaprasza:

6.06. Spektakl dla dzieci w wykonaniu studentów Kolegium Nauczycielskiego w Łowiczu Kino "Bzura" godz. 9.00 - wstęp wolny

10.06. Spektakl teatralny dla dzieci pt. "Wielka przygoda w Smerfolandii" Kino "Bzura" godz. 8.45; 10.30

- Koncert estradowy "Kabaret Bohdana Smolenia" - kino "Bzura" godz. 20.00.

DO WYNAJĘCIA MIESZKANIE

Tel. 863-03-43 lub 602-40-58-73

ZS-976

Color profile: Disabled
Composite 100 lpi at 45 degrees

Stefan i Fryderyk Kampinoscy

O, cóż jest piękniejszego
niż wysokie drzewa,
w brązie zachodu kute
wieczornym płomieniem...,
z wolna wszystko umilkło,
zapada w krąg głusza
i zmierzch ciemnością
smukłe korony wdziewa,
z których widmami rośnie
wyzwolona dusza...
Leopold Staff "Wysokie drzewa"

Niecodzienna uroczystość miała miejsce w minioną środę w Kampinosie. Dwa dęby otrzymały nowe imiona. Świętowano też 100 lat oświaty publicznej w tej miejscowości. Wśród gości był Prymas Polski, który koncelebrował mszę świętą. W jej trakcie poświęcił odrestaurowane wnętrza kampinoskiego kościoła pod wezwaniem Wniebowzięcia Najświętszej Marii Panny. W homilii prymas podkreślał rolę oświaty i nauczycieli w kształtowaniu postaw i wartości młodzieży.

Na wprost uroczego, drewnianego kościółka na uczestników uroczystości czekały kolejne niespodzianki: dwa potężne, 400-letnie dęby otrzymały swoje imiona. Tabliczki opisujące drzewa zamieszczono na kamiennym głazie.

Nazwy potężnych dębów nie są przypadkowe. "Stefan" symbolizuje Prymasa 1000-lecia, Stefana Wyszyńskiego - orędownika wolności duchowej człowieka. "Przypominam sobie nasze, wspólne wędrówki z kardynałem po Puszczy Kampinoskiej. Dużo mi wtedy mówił o symbolice drzew" - mówił Prymas Glemp o swoim przyjacielu.

Dąb Stefan

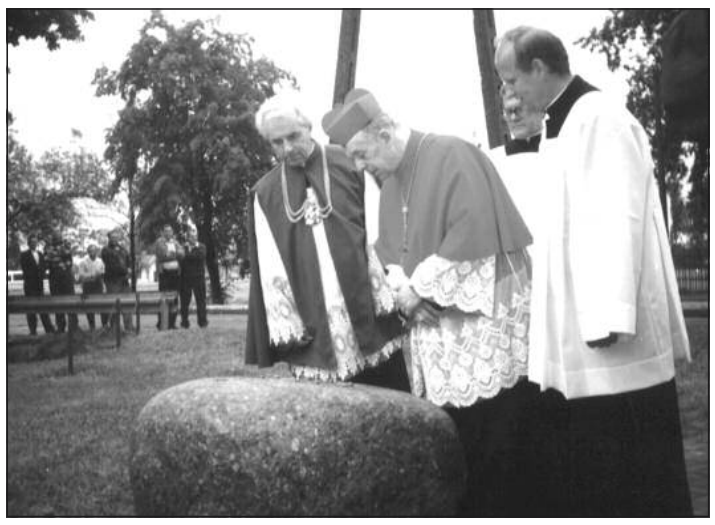
ZBIGNIEW BONALSKI

"Stefan" ma 26,5 metra wysokości i średnicę 475 cm. Jest dębem szypułkowym.

"Fryderyk" to z kolei dąb bezszypułkowy. Ma 28,5 m. wysokości i średnicę (czyli tzw. pierścienicę) 399 cm. Jest symbolem tej części Polski, gdzie urodził się Fryderyk Chopin.

W części oficjalnej, pod dębem "Stefanem", odczytano list gratulacyjny od nieobecnej minister Edukacji i Sportu - Krystyny Łybackiej. Wśród obecnych gości warto podkreślić przybycie senator Jolanty Popiołek, która mimo licznych zajęć, jest zawsze tam, gdzie są jej przyjaciele - uczniowie oraz nauczyciele. Oprócz niej, zjawili się przedstawiciele: Wojewody Mazowieckiego , powiatu Warszawa-Zachód, gminy Kampinos oraz jej sąsiadów.

Wzruszająca była część artystyczna. Dzieci ze szkoły kampinoskiej deklamowały wiersze przy akompaniamencie muzyki Chopina.

Po jej zakończeniu prawie wszyscy uczestnicy przeszli do miejscowej szkoły podstawowej i gimnazjum. Prawie, albowiem Prymas Józef Glemp, wraz z dyrektor szkoły oraz senator Jolantą Popiołek... przejechali ulicami Kampinosu zabytkową dorożką.

Okazją do odwiedzin szkoły było 100 lat oświaty publicznej w Kampinosie. Z tego powodu zgromadzono na wystawie archiwalne: dokumenty, zdjęcia, książki, eksponaty świadczące o tym, że w Kampinosie już od wieku kontynuowana jest nauka publiczna. Ale oprócz archiwaliów najważniejsza jest żywa historia oświaty. Na spotkaniu obecni byli nauczyciele kształcący kampinoskie dzieci tuż po II wojnie światowej.

Do życzeń pod adresem kierownictwa szkoły włączyli się goście. Prymas też nie przyjechał z pustymi rękoma. Przekazał uczniom słodki podarunek.

Wagę wydarzenia można ocenić na podstawie relacji medialnych. Ujrzeliśmy je, między innymi w "Teleexpresie", swoją relację przekazałem w I programie Polskiego Radia.

Nasza redakcja, jako drugi (po pani senator) głos z ziemi sochaczewskiej, gratuluje sąsiadom takiej uroczystości, pięknej i wielkiej - jak kampinoskie dęby.

Zbigniew Bonalski

Rowerem do Puszczy

Starostwo Powiatowe w Sochaczewie i Stowarzyszenie Odnowy Sochaczewa "Zamek" organizują 8 czerwca 2002 r. III Rodzinny Rajd Rowerowy po Powiecie Sochaczewskim im. Tadeusza Krawczyka. W poprzednich latach impreza gromadziła ponad 200 uczestników w wieku od 6 do 65 lat. Trasa Rajdu przebiegała przez najatrakcyjniejsze zakątki naszego powiatu. W tym roku wyruszymy do osady puszczańskiej w Tułowicach.

Rajd nosi imię Tadeusza Krawczyka, zapalonego miłośnika kolarstwa i turystyki rowerowej, wywodzącego się z Ludowych Zespołów Sportowych. Tadeusz Krawczyk przez wiele lat reprezentował nasz kraj w wyścigach kolarskich. Po zakończeniu kariery zajął się krzewieniem tego sportu wśród młodzieży. Młodzi rowerzyści wiedzieli, że w warsztacie pana Tadeusza zawsze mogą liczyć na bezpłatną pomoc. W czasie pierwszego Rajdu Tadeusz Krawczyk dbał o bezpieczeństwo uczestników zabawy, a w razie potrzeby naprawiał usterki. Niestety, Tadeusz Krawczyk zmarł w listopadzie 2000 roku. Jednak idea bezinteresownej pomocy jest żywa także wśród jego najbliższych.

Rozpoczęcie Rajdu nastąpi o godz. 9.30 w sobotę 8 czerwca na parkingu przy cmentarzu na Wypalenisku. Przyjazd do Tułowic, gdzie odbędzie się piknik, planowany jest około godziny 13.30. W Tułowicach nastąpi również rozwiązanie Rajdu. Tradycyjnie też komandorem Rajdu jest pan Franciszek Wilczkowski - pasjonat wycieczek rowerowych.

Wszyscy Ci, którzy zapiszą się na Rajd (w wydziale Promocji Starostwa Powiatowego) do piątku do godz. 13.00 otrzymają specjalny certyfikat.

Maciej Małecki

Zaprosili nas

* Prezes Przedsiębiorstwa Produkcyjno-Usługowego HEGOR Sp. z o.o., Grzegorz Felczak, na seminarium "Nowoczesne przedsiębiorstwo w drodze do Unii Europejskiej", które odbędzie się 5 czerwca w Sali Konferencyjnej budynku biurowego PPH Hegor w Sochaczewie przy ul.Gwardyjskiej 12 o godz. 11.00.

* Miejski Ośrodek Sportu i Rekreacji na I Otwarte Mistrzostwa Powiatu Sochaczewskiego w Pływaniu szkół podstawowych, gimnazjalnych i średnich, które rozpoczną się 6 czerwca o godz.9.30 na terenie pływalni "Orka" w Sochaczewie przy ul .Olimpijskiej 3.

* Fundacja Pomocy Osobom z Chorobą Alzheimera na Wiosenny Piknik połączony z aukcją obrazów i innych cennych przedmiotów, z której dochód przeznaczony będzie na uruchomienie ośrodka terapeutyczno-opiekuńczego dla chorych na Alzheimera. Impreza odbędzie się w dniu 7 czerwca o godz.19.00 na terenie letniego ogródka Cafe Galeria przy ul.Żeromskiego 10.

* Dyrekcja, Rada Pedagogiczna, Rada Rodziców i cała społeczność Państwowej Szkoły Muzycznej I i II st. im. Fryderyka Chopina w Sochaczewie na Koncert Doroczny, który odbędzie się 7 czerwca o godz. 17.00 w sali koncertowej szkoły, przy ul.Głowackiego 2.

pab

Czy Sochaczew wzbogaci się o skierniewicką gminę Bolimów?

Wygląda na to, że gmina Bolimów ma nadal szansę, aby znaleźć się w powiecie sochaczewskim. Jak nam powiedział wójt Andrzej Jagura - jego kolejne starania w tej sprawie w ministerialnych progach przyniosły warunek, aby ponowić, a więc uaktualnić społeczną konsultację, która , przypomnijmy, miała miejsce już kilka lat temu w roku 1999, kiedy to 75 proc. mieszkańców przy bardzo wysokiej, bo blisko 90- procentowej frekwencji opowiedziało się za przejściem ze skierniewickiego do sochaczewskiego powiatu.

Rada Gminy musi teraz wypowiedzieć się w tej sprawie. Podjąć decyzję o ewentualnym ogłoszeniu bolimowskiego referendum w sprawie gminnej przynależności. Kiedy to się stanie, na razie nie wiadomo. Prawdopodobnie na radzie, która odbędzie się około 20 czerwca, jednym z punktów będzie głosowanie nad propozycją rozpisania owych społecznych konsultacji. Brane jest pod uwagę też rozwiązanie takie, aby konsultacje te odbyły się razem z październikowymi wyborami do samorządów.

Sprawa ta coraz bardziej rozciąga się w czasie, co działa na korzyść Skierniewic, które oczywiście przeciwne są tej zmianie. Nie chcą oddać Bolimowa, co wyrażono swego czasu w uchwale rady skierniewickiego powiatu. W rządzie Jerzego Buzka nie było przychylności dla mieszkańców Bolimowa, dlatego liczono tam bardzo na zmianę rządowego stanowiska po wyborach wygranych przez lewicę.

Czy oczekiwania te potwierdzą się, przekonamy się w najbliższych miesiącach. Starania Bolimowa komplikuje fakt istnienia u naszych sąsiadów dwóch powiatów skierniewickich: ziemskiego, do którego należy ta gmina i grodzkiego. Ich połączenie, które być może niedługo nastąpi, zwiększyłoby szansę Bolimowa na przejście do nas, bo zawsze prędzej "przełknięto" by tę stratę w dużym i silnym, jednym powiecie skierniewickim. Przede wszystkim jednak, najpierw zdecydować muszą ponownie mieszkańcy gminy, czy nadal pragną znaleźć się w naszym, sochaczewskim powiecie.

Małgorzata Pałuba

C:\Nowa Gazeta\zs02_23.vp
3 czerwca 2002 16:27:49

Czy dyrektor Maciej Wojewoda przepisywał?

Prezentujemy państwu kopię listownej odpowiedzi Ryszarda Wójcika, skierowanej do redaktora naczelnego "Expressu Sochaczewskiego", Tomasza Połcia. Odpowiedzi na artykuł oskarżający Macieja Wojewodę, dyrektora sochaczewskiego Muzeum o plagiat tekstów autora listu. List ten redakcja otrzymała od dyrektora Wojewody z prośbą

Express Sochaczewski
Sz.P. Tomasz Połeć
- Redaktor Naczelny

Szanowny Panie,

22 maja br. w ES ukazał się artykuł pt. "Dyrektor muzeum łamie prawo autorskie - Dorobek kwestionowany", w którym ja występuję jako donosiciel usłużnie informujący redakcję ES, że niejaki Maciej Wojewoda, wielokrotnie podnoszony przeze mnie do nieba jako twórca pomnikowego Muzeum Pola Bitwy nad Bzurą, w artykułach i telewizji przedstawiany jakże chlubnie, okazuje się być szmatławym plagiatorem, który bezczelnie odpisuje moje reportaże i sygnuje je własnym nazwiskiem, pobierając za to honoraria!

W moje usta podobało się redakcji ES, a konkretnie jasz, który "wywiad" telefoniczny ze mną prowadził, włożyć zdania, których nigdy nie wypowiedziałem: "Ostatnio dowiedziałem się, że wysłał on do Instytutu Pamięci Męczenników i Bohaterów Holocaustu Yad Vaschem w Izraelu mój tekst "Krwi nie odmówił nikt", o Żydach biorących udział w bitwie nad Bzurą, jako swój, to mnie bardzo zabolało" - koniec cytatu! Ten niegodziwie spreparowany rzekomy wyimek z mej wypowiedzi do słuchawki (była ona rejestrowana na taśmie) ma jakoby zaświadczać, że Maciej Wojewoda jest istotnie plagiatorem nie tylko wobec innych autorów, których nazwisk ES nie podaje, ale głównie wobec mnie. Pańska gazeta używa mego nazwiska do szkalowania niewinnego człowieka!

Zaprzeczam stanowczo, że jakoby informowałem Pana jasza telefonicznie o zawłaszczeniu przez M.Wojewodę mego artykułu wysłanego do Yad Vaschem: oznajmi- łem jedynie, że dnia poprzedniego właśnie M.Wojewoda dzwonił do mnie uprzedzając, że jedna z gazet wychodzących w Sochaczewie przygotowuje nań jakiś paszkwil i pewnie odbiorę telefon oskarżający go o podpisanie się pod moim tekstem... I nakręcony mechanizm zadziałał: następnego dnia a potem jeszcze raz dzwonił do mnie J. Szostak wypytując czy rozpoznaję w czytanych mi przez telefon tekstach płody mego pióra, czy nie publikowałem czegoś na temat "cichociemnego" Alfreda Paczkowskiego, czy znam słuchy jakoby z Muzeum Pola Bitwy znikały eksponaty, jakoby rozmaici darczyńcy czują pretensje do Wojewody, iż nie honoruje szczodrze ich zasług itd. - ja te wersje pomówień znam od wielu lat, nie mogłem wprost uwierzyć, że "Express Sochaczewski" szuka u mnie powodu, choćby wyssanego z palca, by "dołożyć" dyrektorowi najstarszego i najpiękniejszego muzeum pola bitwy w Polsce - Zadałem więc pytanie: czy aby na pewno ES dysponuje dowodem, że plagiat miał miejsce - chciałem wiedzieć czy Yad Vaschem ma mój artykuł podpisany przez M.Wojewodę! Z pomocą współczesnych technik komunikacji redakcja mogła już następnego dnia "przyłapać złodzieja", ale Wy Panowie tego nie uczyniliście!!! W Waszym ręku nie ma żadnego dowodu, a w moim posiadaniu jest zaprzeczenie waszej insynuacji: kopia artykułu wysłanego do Yad Vaschem leży przede mną z moim na końcu podpisem, oryginał tekstu, z którego wyimki czytane mi były przez Pana jasza do telefonu, ten niby plagiat, to całkowicie autorska, piękna opowieść Macieja Wojewody pt. "Kronikarz żołnierskiej śmierci" o sołtysie z Janówka Lucjanie Kacprzaku opiekunie żołnierskich mogił na polu bitwy - o tym samym Kacprzaku, do którego zawiódł mnie Wojewoda, a który do nas obydwu kierował wstrząsające w swym wyrazie wspomnienia... Ja swoją relację opublikowałem w "Przeglądzie Tygodniowym" a M.Wojewoda drukował swój reportaż w 1991 r. w "Ziemi Sochaczewskiej". A cóż to za przestępstwo, że obaj staraliśmy się podobnie słuchać starego człowieka, który nie zważał wtedy na mój i Macieja magnetofon i te same słowa o "mgle za płotem i duchach zabitych żołnierzy tam stojących" wypowiadał na mój i Wojewody użytek.

Padło do telefonu pytanie jasza czy dawałem na piśmie jakieś przyzwolenie M.Wojewodzie na korzystanie z moich tekstów, a ja odparłem, zgodnie z prawdą, że nigdy pisemnie takiej zgody nie wyrażałem, bowiem moje teksty i moje programy w telewizji służyły temu, by muzeum w Sochaczewie miało z nich pożytek, by miasto Sochaczew i jego obywatele stali się strażnikami pamięci narodowej, by świat wiedział, że 50 kilometrów od Warszawy warto się zatrzymać na trasie E-7, bo jest tam stworzone przez tropicieli historii unikatowe muzeum armii polskiej z 1939 r., w którym, jak to ładnie określił jeden z weteranów Bitwy, "brakuje tylko samolotu, czołgu i okrętu podwodnego"...

W nieautoryzowanej przeze mnie wypowiedzi "Express Sochaczewski" (w niezgodzie z prawem prasowym!) przedstawia zlepek rzekomo moich zdań, w rodzaju "wziął cudzą twórczość i przypisał sobie", jako mój surowy osąd człowieka, dla którego zrobiłem piórem tak wiele a on okazał się nagle złodziejem!

Na moje zapytanie czy redaktor jasz czytał moją książkę pt. "Ukryci świadkowie" (Wyd. CB 1999), w której przedstawiam m.in. rozdział okupacyjnej historii Sochaczewa - dzieje tajnego fotografowania egzekucji na rynku w maju 1943 r. - mój rozmówca paszkwilant odparł, że nie słyszał nawet o tej książce! Zdumiewająco "wysoki" jest poziom kwalifikacji zawodowych Pana Redaktora, skoro po odłożeniu słuchawki nie zadał sobie trudu, by dowiedzieć się z lektury, jak wiele mozołu, zatraty czasu i starań kosztowało M.Wojewodę odtworzenie na mój użytek, dla programu w telewizji, dla moich kilku artykułów i wreszcie dla tej książki! - jednego tylko epizodu okupacyjnych dziejów Ruchu Oporu. Czytając ten rozdział redaktorzy ES pewnie zaraz obmyślą kolejny paszkwil na swoje łamy: "Wójcik w roli złodzieja cudzych archiwów" itd. Intencje redaktora jasza legitymuje fakt, że nie próbując nawet telefonicznie autoryzować mego "wywiadu" rzucił na twarz dyrektora muzeum garść błota i lekkim piórkiem stawia pod znakiem zapytania cały dorobek człowieka, któremu kłaniają się z wielkim uznaniem prezydenci - Ryszard Kaczorowski, Aleksander Kwaśniewski, środowiska kombatanckie Drugiej Rzeczypospolitej, generał Klemens Rudnicki, uczestnicy Bitwy nad Bzurą, niezliczeni weterani walk wpisani do księgi pamiątkowej, tysięczne rzesze młodych patriotów co roku odwiedzających sochaczewskie Muzeum - unikat.

Jeżeli redakcja ES, dokonując z ciemnym zamiarem samosądu nad Maciejem Wojewodą sądzi, że wciągnięcie Ryszarda Wójcika do rozróby wokół dyrekcji Muzeum Pola Bitwy przyniesie pożytek tej gazecie, zyska jej czytelników, i domniemanych sponsorów należących do jakiejś politycznej formacji - to jesteście Panowie w błędzie!

Żądam stanowczo opublikowania mojej repliki na Waszych łamach, w całości, bez skrótów, w przeciwnym razie dochodzić będę swych praw na drodze sądowej i to nie- zwłocznie. Wyrządzonej krzywdzie, jakiej doznał Maciej Wojewoda, zadośćuczynić trudno. On sam wybierze tryb dalszego postępowania. Ja Mu w tym pomogę.

Oznajmiam, że moją niniejszą wypowiedź skierowaną do redakcji "Expressu Sochaczewskiego" udostępnię środowiskom prasowym regionu Sochaczewa wedle mego uznania i potrzeby. Jeżeli redakcja ES nie zaprzestanie swej kampanii pomówień pod hasłem "dorobek kwestionowany" - postaram się by niezależne media zajęły się bliżej tą sprawą. Nie będę w tym odosobniony.

Maciejowi Wojewodzie składam wyrazy szacunku i ubolewania.

Do wiadomości: Dyrekcja Muzeum Ziemi Sochaczewskiej i Pola Bitwy nad Bzurą oraz osoby i instytucje zainteresowane

Ryszard Wójcik
Komorów - Nowa Wieś Warszawa
dn. 30 maja 2002

Z KRONIKI POLICYJNEJ

25.05. w Konarach, gm. Brochów, polonez zderzył się z "maluchem".

W Żdżarowie 15-letnia rowerzystka wyjechała przed fiata 126p. Z obrażeniami ciała trafiła do szpitala.

W Andrzejowie Duranowskim samochód ciężarowy zmusił kierującego fordem escortem do zjechania do rowu, w wyniku czego ford uległ uszkodzeniu.

26.05. w Sochaczewie na ul.Smolnej polonez uderzył w ogrodzenie posesji, kierowca odjechał z miejsca zdarzenia.

W Żelazowej Woli fiat 126p zderzył się z fiatem cc.

W miejscowości Braki opel corsa kierowany przez 15-letniego mieszkańca gm. Nowa Sucha zjechał do przydrożnego rowu i uderzył w drzewo, w wyniku czego dwóch pasażerów, 10 i 12 letni chłopcy, trafiło z obrażeniami do szpitala.

27.05. na ul. Warszawskiej policjanci zatrzymali nietrzeźwego kierującego oplem kadetem. Obywatel dawnej WNP miał ok. 0,8 promila alkoholu w wydychanym powietrzu.

W Kożuszkach na strzeżonym przejeździe kolejowym kierowca skody 105 podniósł opuszczone zapory i wjechał na tory. Gdy zauważył nadjeżdżający pociąg, opuścił pojazd i zbiegł. Pociąg ekspress relacji W-wa-Szczecin uderzył w samochód. Policjanci ustalili właściciela pojazdu, którym okazał się mieszkaniec Sochaczewa.

28.05. w Młodzieszynie na ul.Sochaczewskiej seat toledo zderzył się z renault magnum. Kierowca seata - mieszkaniec Sochaczewa - miał ponad 3 promile alkoholu w wydychanym powietrzu.

W Karolkowie samochód MAN uderzył w fiata 126p, a ten w samochód volvo. Sprawca kolizji zapłacił mandat.

Na ul. 600-lecia kierujący samochodem skoda podczas cofania najechał na 10-letniego rowerzystę. Dziecko z obrażeniami trafiło do szpitala.

W Żdżarowie opel omega zderzył się z oplem astrą.

W nocy z 28/29.05. Włamano się do kościoła w Kurdwanowie. Nieznani sprawcy skradli zegar stojący meblowy o wartości ok. 1500 zł.

29.05. w Helence, gmina Młodzieszyn, kierująca fiatem 126p mieszkanka Młodzieszyna podczas wyprzedzania innego pojazdu wjechała do rowu.

Również w Helence, volkswagen golf zderzył się z fiatem cc.

Zgłoszono kradzież 4 kół od samochodu skoda zaparkowanego na parkingu przy Szpitalu Powiatowym w Sochaczewie. Straty - ok. 1200 zł.

Na ul.Pokoju fiat 126p zderzył się z nissanem primerą, a skoda favorit ze skodą 105.

Na ul. 15 Sierpnia zatrzymano nietrzeźwego kierującego fiatem 126p mieszkańca gminy Nowa Sucha, który w wydychanym powietrzu miał 1,32 promila alkoholu, a zatrzymany tego samego dnia w Tułowicach rowerzysta miał 3,25 promila.

30.05. na ul.Licealnej renault clio zderzyło się z nissanem almerą.

Zatrzymany na ul.Brukowej rowerzysta, mieszkaniec Gawłowa, miał w wydychanym powietrzu 2,44 promila alkoholu, a w miejscowości Olszowiec mieszkaniec gminy Brochów kierujący fiatem 126p miał ponad 4 promile.

W miejscowości Malanowo, gm. Brochów, rowerzysta został potrącony przez samochód skoda. Mieszkaniec gm.Brochów miał ponad 2,5 promila alkoholu w wydychanym powietrzu.

Działkowicze górą

W połowie 2000 r. projektanci, którzy nanosili na plan przebieg nowej obwodnicy miejskiej, "nie zauważyli" 30-letniej drogi dojazdowej do pracowniczych ogródków działowych nad rzeką Bzurą. Dlaczego nie zinwentaryzowano tej drogi i nie umieszczono jej w przewidywanym projekcie, nie wiadomo. Być może zrobiono to celowo, na czyjeś polecenie, lekceważąc sobie społeczeństwo lokalne. Ani Zarząd Ogródków Działkowych ani samych zainteresowanych nie raczono poinformować, dlaczego zabiera się im drogę dojazdową. Działkowicze wystąpili z pismem do Generalnego Inwestora i Urzędu Miasta, aby podobną drogę dojazdową wykonano z drugiej strony. Nikt jednak nie raczył odpowiedzieć na pisma ani udzielić jakiejkolwiek pomocy w wykonaniu drogi dojazdowej. Niektórzy złośliwi decydenci proponowali działkowiczom pozostawienie samochodów na ulicy Wierzbowej, aby dalej mogli iść pieszo wąską ścieżką wśród rosnących krzewów i zielska. Nie potrafili wyjaśnić, w jaki sposób działkowicze będą mogli dostarczać do swoich ogródków materiały budowlane czy choćby nawozy.

Widząc, że pomocy żadnej od nikogo nie uzyskają, grupa działkowiczów postanowiła "wziąć sprawy w swoje ręce". Usytuowano i założono nową bramę i furtkę, z pomocą wynajętej spycharki usunięto krzewy i zielsko. Nawieziono ziemi i dzięki bezinteresownej pomocy p. K.Marciniaka przywieziono żużel. W ciągu dwóch tygodni można było już wjeżdżać samochodami pod samą bramę. Ulica Wierzbowa została w ten sposób przedłużona o ponad 100 metrów i udostępniona dla lokalnego społeczeństwa. Koszty wykonania tego odcinka drogi były niebagatelne i wynosiły ponad 5400 zł. Pokryte zostały dzięki wspólnej pracy działkowców a szczególnie rodzin Pajdaków, Galesiaków, Wasilewskich, Buraczyńskich i Kościków. Droga działkowa powstała bez żadnego wsparcia finansowego ani od inwestora, ani z budżetu miejskiego i znowu, jak przez 30 lat, działkowicze mogą normalnie dojechać do swoich działek.

J.W.

Poznali się na Centralnym

15-latek z Sochaczewa oraz dwaj 19-latkowie z Wyszkowa i Żyrardowa poznali się i przypadli sobie do gustu na Dworcu Centralnym. Wspólnie postanowili dokonać na kimś rozboju. W tym celu wsiedli do pociągu jadącego do Sochaczewa, uważnie przyglądając się i dokonując selekcji, kogo można ograbić. Wybór padł na dobrze ubranego 16-latka z Teresina. Pomiędzy przystankami Seroki i Teresin podeszli do niego i grożąc mu pobiciem oraz wyrzuceniem z pociągu zażądali zdjęcia spodni, butów i podkoszulka. Zastraszony 16-latek spełnił żądania napastników. Wykorzystując ich nieuwagę zbiegł z pociągu na przystanku w Teresinie. Poinformował o zaistniałym fakcie policję. Po otrzymaniu zgłoszenia policjanci z Sekcji Prewencji dokonali penetracji rejonu dworca PKP w Sochaczewie.

Zatrzymano trzech podejrzanych, których rozpoznał poszkodowany. Okazało się, że najbardziej znanym z całej zatrzymanej trójki był nieletni z Sochaczewa, który akurat uciekł z Ośrodka Szkolno-Wychowawczego w Załuskowie. Policjantom jest znany z różnych drobnych kradzieży, za które był już wielokrotnie zatrzymywany. Od sprawców odzyskano ubranie, które wróciło do właściciela. Nieletniego sochaczewianina odebrała z komendy matka. Dwaj pozostali zostali zatrzymani do dyspozycji sądu.

J.W.

Ułańska fantazja motocyklisty

Podczas odbywającej się Majówki Folkowej popis wariackiej fantazji dał oglądającym go 20-letni motocyklista z Bud Zaklasztornych z powiatu skierniewickiego.

Demonstracyjnie jeździł po chodniku i ulicy Traugutta, nie zwracając uwagi na przechodniów. Nie miał włączonych świateł ani kasku na głowie. Wśród młodszej części uczestników majówki wzbudzał aplauz dostając brawa i gwizdy zachęcające do dalszych szaleńczych pokazów. Ci młodzi ludzie bijący brawa nie rozumieli chyba, że motocyklista swoją nieodpowiedzialną postawą stwarzał duże zagrożenie dla ruchu drogowego i przechodniów, którzy przed nim uciekali.

Poinformowana o zaistniałym fakcie policja próbowała najpierw zatrzymać motocyklistę. Ten jednak nie reagował na żadne znaki i zaczął uciekać ul.Staszica, mijając przechodniów jak alpejczyk tyczki na stoku. Patrol ruchu drogowego ruszył w pościg i udało mu się w pobliżu dawnego szpitala zatrzymać szaleńca. Po przebadaniu na alkomacie okazało się, że miał 1,15 promila alkoholu. Czeka go sprawa karna z art. 178 kk, a także dodatkowa za szereg popełnionych wykroczeń. Motocykl został zatrzymany na parkingu depozytowym do czasu wytrzeźwienia jego właściciela. Sąd zaś oceni jego ułańską jazdę po pijanemu ulicami i chodnikami miasta.

J.W.

Color profile: Disabled
Composite 100 lpi at 45 degrees

Małe recytowanie

80 recytatorów z dwudziestu szkół i placówek kultury z terenu powiatu sochaczewskiego wzięło udział w miejsko-gminnych eliminacjach XXII Małego Konkursu Recytatorskiego. Eliminacje odbyły się w poniedziałek 27 maja w Miejskim Ośrodku Kultury przy ul.Żeromskiego. Dzień później ogłoszono wyniki konkursu. Temu wydarzeniu towarzyszył program teatralny dla najmłodszych uczestników konkursu oraz sochaczewskich przedszkolaków.

Najlepsze recytacje nagrodzono i wyróżniono. Wśród laureatów znaleźli się: **w grupie I, to znaczy kl. I-III nagrodzono Adama Kisiołka (SP 7), Karolinę Szczepańską (SP 3), Mateusza Śliwińskiego (SP Teresin). Wyróżnienia w tej kategorii otrzymali Agata Antosik (SP Kurdwanów), Maja Klekowicka (SP Brochów), Joanna Lewandowska (SP Żuków), Magdalena Maciak (SP Nowa Sucha) i Małgorzata Zielińska (SP 4).**

W klasach IV-VI najlepsi byli: Agata Bąbała (SP 7) i Katarzyna Grefkowicz (SP Nowa Sucha). Wyróżniono natomiast Macieja Kisiela (SP 3), Marcina Maciejewskiego (ZS Kozłów Biskupi), Bartosza Pałysa (SP 4) i Annę Sokołowską (SP 3).

W ostatniej grupie - uczniów gimnazjów nagrody otrzymali: Aleksandra Bąbała (gim. 2), Agata Fijewska (gim. Teresin), Katarzyna Lachowicz (gim. 2), Paulina Pisarek (GOK Młodzieszyn), Wioleta Skrzypek (gim. Nowa Sucha). Wyróżnienia w tej kat. przyznano Magdzie Malinowskiej i Sebastianowi Przybylskiemu (oboje z Gimnazjum nr 1).

MOK w Sochaczewie serdecznie dziękuje sponsorom konkursu - p. Beacie Brymora i firmie Masterfoods Polska, Fundacji Ładu i Porządku p.Jana Wasilewskiego, Firmie Tymwod p. Zdzisława Tymińskiego oraz sklepowi Eurostempel, księgarni p. T .Tomaszewskiego, cukierni pana Felczaka i sklepowi "Sezam" pp. Stępowskich.

(s)

Rafał Kubacki w Sochaczewie

Quo vadis Ursusie?

Rafał Kubacki, wielokrotny mistrz świata w judo, odtwórca roli Ursusa w "Quo vadis", twierdzi, że chętnie zagrałby jeszcze raz jakąś rolę w filmie, ale to nie zależy od niego. Tymczasem sam stworzył swój własny "serial", czyli program pod bardzo filmowym hasłem "Serce zwycięża", z którym odwiedza teraz wiele szkół w Polsce, ostatnio zawitał zaś do Sochaczewa.

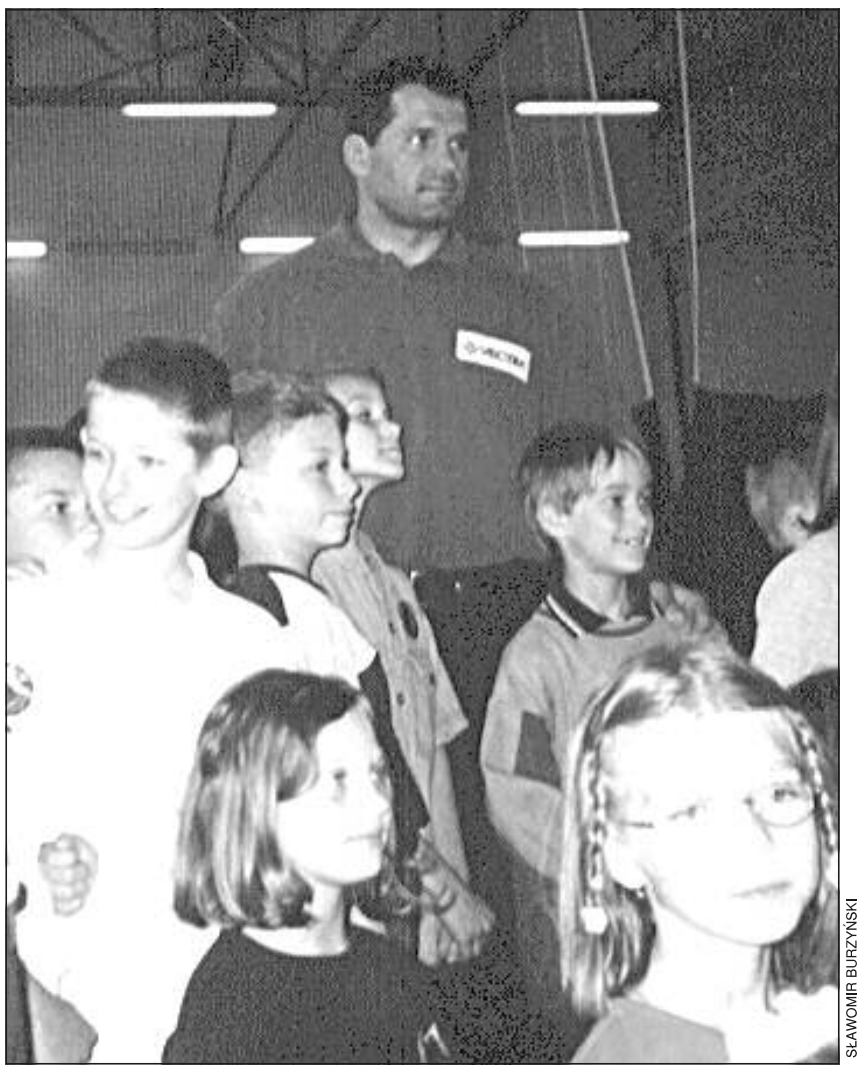
SŁAWOMIR BURZYŃSKI

We wtorek, 28 maja dzieci i młodzież z sochaczewskiej "trójki" i "czwórki" miały okazję spotkać się z mistrzem. Program ten to ogólnopolska kampania społeczna sponsorowana przez telewizję kablową VECTRA, a skierowana głównie do uczniów szkół podstawowych i gimnazjów. W założeniu swym ma ona promować doskonalenie umiejętności sportowych, walkę z własnymi słabościami, a także przeciwstawianie się patologiom, takim jak narkomania, alkoholizm, przemoc. Dzieci chętnie poddawały się próbom proponowanym przez mistrza na matach sali gimnastycznej, zwłaszcza, że za każdy udział otrzymywali od sponsora torbę z upominkami.

Rafał Kubacki pokazywał chwyty judo, nauczał także, jak pogonić dealera narkotyków i jak uciekać przed psem. To oczywiście nie wszystko. Twierdzi on bowiem, że poprzez sztuki walki, jak np. judo można zmniejszyć agresję w szkole - przenieść emocje uczniowskie z korytarza szkolnego do sali gimnastycznej. Ale programów skierowanych na właściwe wychowanie młodzieży, które próbuje realizować mistrz, jest więcej. Dzięki tym kontaktom na pewno wzbogaci się również realizowany już od paru lat w Sochaczewie program "Bezpieczne miasto", program "Cukierki" dla klas I, II, program "Młody detektyw", w którym młodzież uczy się współpracy z policją, program "Trzymaj się prosto" oraz inne będą przekazane przez Rafała Kubackiego naszym szkołom. Miejmy nadzieję, iż zostaną one właściwie wykorzystane.

Przemoc w szkole nie ogranicza się zdaniem naszego gościa tylko do przemocy między uczniami. W szkole coraz bardziej zagrożony staje się ...nauczyciel. Znane są choćby z prasy przypadki napaści uczniów na swych wychowawców. Nadzieję na poprawę sytuacji widzi on w sportowych zajęciach pozalekcyjnych, które prowadzone w sposób atrakcyjny przez fachowców będą przyciągały młodzież, również tą z rodzin tzw. patologicznych.

Dlaczego właśnie Rafał Kubacki, mistrz judo, próbuje przeciwdziałać rozwijającej się na naszych oczach patologii i przemocy wśród młodzieży? Otóż jest on absolwentem, a teraz nauczycielem Akademii Wychowania Fizycznego we Wrocławiu a program "Serce zwycięża", który realizuje, to część jego przewodu doktorskiego na tej uczelni. Ale nie jest to wytłumaczenie jedyne. Wydaje się, że doświadczenia sportowe i życiowe sprawiają, iż autentycznie przejął się on losem młodych ludzi, którzy często kończą w więzieniu, bo nikt nie potrafi ich ukierunkować, gdy jest na to jeszcze czas.

Rafał Kubacki zapewnia, że karierę sportową już zakończył, ale nie była to tylko jego decyzja. "Panie Kubacki, pan jest zawodnikiem nierozwojowym, pan sobie da spokój" - powiedział mu prezes związku judo. Może uznał, że nic już większego nad pokonanie byka osiągnąć się nie da? Natomiast sam nasz gość twierdzi, że nawet dziś jest w stanie z powodzeniem rywalizować o medale mistrzostw Europy lub świata. Stoczył przecież w swej karierze aż 10 tys. walk! A do spółki z Beatą Maksymow zdobyli 30 proc. medali, które wywalczyli wszyscy polscy judocy. Teraz zaś w ten sam sposób pozbyto się Beaty Maksymow.

Obecnie oprócz zajęć na uczelni najbardziej pochłonęła go polityka. Był radnym Wrocławia, teraz zaś zgłosił swą kandydaturę na prezydenta tego miasta. Nie należy do żadnej partii, ale jego kandydaturę popiera miejscowa Samoobrona oraz SLD (!). Na pytanie, czy poradzi sobie w dżungli politycznej gry odpowiada: "ja jestem zawodnikiem sztuk walki. Walka jest moim żywiołem".

Sławomir Burzyński

Saga Rodzin Sochaczewskich

Kocham inny Sochaczew

Rodzina Balcerskich związana jest z Sochaczewem od wielu lat. O historię tego rodu **Tadeusza Balcerskiego** pytała Zdzisława Hausner

Rodzina Balcerskich

- Ojciec mój Romuald Balcerski przed II wojną światową był właścicielem sklepu masarskiego, w którym uczył zawodu swoich uczniów, czeladników. Był to jeden z dziesięciu sklepów tej branży, innymi właścicielami m.in. byli Janiszewscy, Żaczkowscy, Rolińscy... Tato mój był wielkim społecznikiem, prężnie działał w Cechu Rzemiosł Różnych. Był jednym z hallerczyków. Mama zajmowała się domem i wychowaniem 8 dzieci.

Pracowała charytatywnie, urządzała liczne bale, m.in. kostiumowe, a raz nawet będąc przebrana za "pawia" zdobyła pierwszą nagrodę. Organizowane bale cieszyły się dużym powodzeniem wśród mieszkańców Sochaczewa, tym bardziej, że dochód był zawsze przeznaczony dla ludzi będących w potrzebie, ludzi ubogich.

- Jak wspomina pan swoje dzieciństwo?

- Bardzo różnie. Jedno wiem na pewno, że spędziłem je w zupełnie innym Sochaczewie. Kiedyś mieszkały tu rodziny związane uczuciowo z miastem, kochały go. Teraz? To inne miasto. Starzy mieszkańcy odeszli na zawsze, ich rodziny często wyjechały z miasta. Przyszli nowi. Przybyło osiedli, pięknych sklepów, domów handlowych. Chciałbym jednak, aby to nowe pokolenie dbało o mój Sochaczew, aby z każdym rokiem był piękniejszy, aby go kochało.

- Powróćmy jednak do rodzinnej historii.

- Rodzice moi mieszkali przy ul.Warszawskiej 3, budynek ten obecnie nie istnieje, w nim się urodziłem. Dom znajdował się w bliskim sąsiedztwie zburzonego w 1939 roku kościoła. Kiedy wybuchła wojna, uciekliśmy do Warszawy. Nikt wtedy nie pomyślał o tym, że wojska niemieckie wejdą do stolicy i zdobędą ją.

Romuald Balcerski (pierwszy z lewej) podczas warty Hallerczyków

Zatrzymaliśmy się na Nowolipkach w kościele św. Zygmunta, gdzie proboszczem był nieoceniony ksiądz kanonik Gancerek, były proboszcz św. Wawrzyńca w Sochaczewie. Ksiądz zginął podczas okupacji w kościele św. Floriana na Pradze. Po wejściu wojsk niemieckich do Warszawy, wróciliśmy do naszego rodzinnego Sochaczewa. Zastaliśmy zniszczone niemal w 75 proc. miasto. Dom nasz był częściowo spalony. Dzięki ogromnej pracy mojego ojca przywrócono go do niemal dawnego stanu, ale nie mieliśmy na czym spać, mama nie miała w czym gotować, wszystko bowiem zostało rozkradzione. Podczas okupacji Niemcy odebrali rodzicom dom przekazując rejentalnie inny, przy ul. Toruńskiej 6 (obecnie 10). Kolejny raz ojciec musiał dom remontować, aby można w nim było żyć w normalnych warunkach. Na parterze znajdował się sklep, który rodzice uruchomili. Dalej. Wybuchło powstanie warszawskie. Niemcy zajęli sklep i część domu, przez Sochaczew przeszła armia własowców idąc do Warszawy. Były to ciężkie chwile, aż trudno dzisiaj uwierzyć, że można to wszystko było przeżyć. W tym okresie do naszego domu przychodzili żołnierze Armii Krajowej idąc z Kampinosu w Góry Świętokrzyske. U nas dostawali jedzenie, ubrania. W tym czasie dużą pomocą służył Kazimierz Anders - geolog. W 1944 roku do Kampinosu wyruszył mój starszy brat, Marian. Miał 18 lat. Niebawem dostał się do Armii Generała Andersa. Walczył pod Monte Cassino. Po wojnie osiedlił się w Anglii. Kiedy Sochaczew opuścili okupanci w 1945 r., tato rozpoczął pracę w swoim zawodzie. Sprzedał las, pole, aby utrzymać liczną rodzinę.

Nastały nowe, socjalistyczne czasy... znów zabrano nam sklep, dom, pozwalając w nim zamieszkać w charakterze... lokatorów. Był to dla rodziców cios, odczuli bowiem "słodki" czas wolności.

- Panie Tadeuszu, a jak potoczyło się pana życie?

- Ożeniłem się, rozpocząłem pracę w Chodakowskich Zakładach Włókien Chemicznych, w których przepracowałem 40 lat. Kiedy rozpoczynałem pracę, zatrudnionych było ok. trzech tysięcy osób, kiedy odchodziłem na emeryturę, załoga liczyła zaledwie tysiąc pracowników. Teraz zakłady nie istnieją.

- Rodzina Balcerskich nadal mieszka w Sochaczewie.

- Oczywiście. To nasze rodzinne miasto. Mam dwóch synów, którzy tutaj mieszkają. A ja? Wiem, że tego miasta nie opuszczę. Tu urodzili się moi rodzice, tu urodziłem się ja, moi kochani synowie i ukochane wnuczki i wnuk.

- Czy czwarte pokolenie Balcerskich pozostanie w Sochaczewie, czy podtrzyma rodzinne tradycje? Na to dziadek Tadeusz Balcerski z żoną musi poczekać.

C:\Nowa Gazeta\zs02_23.vp
3 czerwca 2002 16:29:41

Pałace i dwory Ziemi Sochaczewskiej (1)

PAŁAC W TERESINIE

Pierwszy pałac w Teresinie na skraju lasu wybudował najprawdopodobniej jeszcze przed 1848 rokiem Herman Epstein (1806-1867), żydowski bankier i przemysłowiec - pionier przemysłu cukrowniczego, właściciel jednej z pierwszych w Królestwie Polskim cukrowni "Hermanów" w Szymanowie. Tereny te nowy właściciel zakupił kilka lat wcześniej od rodziny Radziwiłłów z Nieborowa. Obiekt położony jest w niewielkim oddaleniu od torów kolejowych. Od głównego traktu do pałacu prowadzi dziś kilkusetmetrowa droga asfaltowa. Drewniany pałac powstał według projektu Adama Adolfa Loewe, budowniczego powiatu warszawskiego. Architekt ów wzniósł również dla rodziny Epsteinów pałacyk i cukrownię w Hermanowie, która to nazwa pochodzi od imienia właściciela Teresina.

Pałac jak stolica francji

Po śmierci Hermana Epsteina w 1867 roku, dobra przeszły na jego syna Mieczysława, jednego z najwybitniejszych przedstawicieli warszawskiej finansjery końca XIX wieku. Studia handlowe odbył on w Paryżu, potem praktykował u Rotszyldów w Brukseli. Po powrocie do Warszawy założył własny dom bankowy. W 1871 roku utworzył warszawski Bank Dyskontowy, a 5 lat później stanął na jego czele jako prezes rady, przewodniczący Zarządu i główny akcjonariusz. W 1857 roku został mianowany generalnym konsulem belgijskim, a w roku 1875 również włoskim. Mieczysław Epstein, który całą swą młodość spędził w Paryżu, postanowił przekształcić rodzinną siedzibę w Teresinie tak, by przypominała mu stolicę Francji. Zaangażował w tym celu francuskiego architekta Francoisa (Franciszka) Arveufa. Ten rozebrał istniejący wcześniej tu pałacyk, pozostawiając jedynie oficynę i galerię, a na piwnicach wybudował w latach 1896-1899 nowy pałac. Jego forma nawiązywała do modnego wówczas stylu II Cesarstwa, który był połączeniem form francuskiego neorenesansu i neobaroku. Przy wykończeniu pałacu pracował inny znany warszawski architekt Loandro Marconi, którego dziełem jest arkadowa, zadaszona galeria łącząca z pałacem dawną oficynę kuchenną. Pałac nakryto blaszanym dachem mansardowym z lukarnami, a wieże przykryto neobarokowymi hełmami. Starannie i bogato wykończono również wnętrza pałacu.

Stacja kolejowa w dobrach Epsteina

Okoliczne dobra ziemskie Epsteina zyskały na znaczeniu kiedy, dzięki przebiegłości ich właściciela poprowadzono przez jego dobra linię kolejową. W planach miała ona biec przez Szymanów i dalej do Sochaczewa. Właściciel dóbr szymanowskich książę Konstanty Lubomirski zażądał jednak zbyt dużej zapłaty za zgodę na poprowadzenie linii kolejowej przez swoje tereny. Dowiedziawszy się o tym Epstein zgodził się bezpłatnie przekazać ziemię pod linię kolejową pod warunkiem, że w jego dobrach zostanie zbudowana stacja kolejowa. Tak też się stało. Na dwa lata przed śmiercią w 1909 roku Mieczysław Epstein sprzedał swe dobra księciu Władysławowi Druckiemu Lubeckiemu (1863-1913).

Mord w teresińskim parku

Nowy właściciel dołączył Teresin do kilku swych znaczniejszych nieruchomości, które posiadał na Pińszczyźnie i w Grodzieńskim, jak choćby w Szczuczynie, Stanisławowie i Poniemuniu, oraz kilkanastu pomniejszych majątków. Mając tyle nieruchomości, i to lepiej położonych, wybrał jednak Teresin na miejsce stałego zamieszkania żony, dzieci i kilkudziesięciu osób służby. Tu przyjmował swoich "warszawskich gości", upiększał otoczenie pałacu, w samej budowli nie czyniąc żadnych przeróbek. Tę sielską atmosferę przerwał niespodziewany zgon. 21 kwietnia 1913 roku Teresin stał się miejscem ponurego dramatu. W pałacowym parku zamordowano księcia Władysława. Mord ten odbił się w Europie głośnym echem. Zwłoki księcia znaleziono w teresińskim parku. W ślad za przedstawicielami władz podążyli do Teresina specjalni sprawozdawcy pism stołecznych, żadni sensacji. Informacje z Teresina przez wiele dni usuwały w cień nawet komunikaty z frontu bałkańskiego. Jeden z korespondentów "Kuriera Warszawskiego" tak scharakteryzował ówczesny Teresin: "Teresin, rezydencja wielkopańska, z pałacem, stu włókami ziemi i parkiem mającym z górą czterysta morgów, położony jest przy szosie wolskiej, o pięćdziesiąt wiorst od Warszawy".

Jak powstał klasztor w Niepokalanowie

Ciało zamordowanego księcia złożono w rodzinnym grobowcu na cmentarzu parafialnym w Szczuczynie. Po śmierci księcia Władysława głową rodziny została księżna Maria Joanna, matka czwórki dorastających dzieci. Sprawami majątkowymi zajmował się doświadczony ekonomista, Eugeniusz Srzednicki, który dorastającego księcia Jana (1898--1990) wprowadzał w zarządzanie wielkimi włościami w różnych rejonach Polski. Usamodzielniony już Jan coraz częściej wyjeżdżał za granicę, najchętniej do Francji. Po I wojnie światowej książę dokonał częściowej parcelacji majątku, m.in. obszar na północ od szlaku kolejowego ofiarował w 1927 roku franciszkanom, którzy utworzyli tu klasztor, znany powszechnie pod nazwą - Niepokalanów. Wcześniej rozparcelował również teren po wschodniej części torów. Podzielił go na działki dwuhektarowe i większe. Od strony posesji Kowalskich, 12 mórg dla swojej córki kupił maszynista Klimaszewski. Działka ta rozciągała się do obecnej ulicy Cmentarnej. Natomiast od tej drogi do torów kupił dwuhektarową działkę Płowik, obecnie posesja za pocztą. Drugą działkę kupił Wojciechowski, organista z Szymanowa, pracujący później w Sochaczewie. Na tej posesji był duży staw, na wprost dzisiejszej bazyliki. W małym drewnianym domku mieszkał naczelnik poczty w Teresinie, a później długoletni pracownik poczty Jaworski. Trzecią działkę kupił Prątnicki - podoficer armii carskiej, późniejszy legionista, a po odzyskaniu przez Polskę niepodległości z-ca. stacji w Teresinie. Czwartą dwuhektarową działkę kupił Włodarczyk, a dalszy obszar wykupili rolnicy ze wsi Granice. W 1936 roku książę podzielił również na działki budowlane obszar od ulicy Granicznej do szosy (obecnie ulica Szymanowska).

Na stałe książę mieszkał w Warszawie, przy ulicy Widok, w pobliżu popularnej dziś rotundy, siedziby banku PKO. Cały zaś majątek teresiński był w dzierżawie, a jedynie - pałac był administrowany przez księcia. Ten dość często przyjeżdżał do Teresina na polowania i w celu załatwiania różnych spraw. Wówczas w teresińskim pałacu kwitło życie towarzyskie, zjeżdżali tu książęta z całego kraju. Częstym bywalcem był kuzyn księcia hrabia Adolf Bniński, wojewoda poznański i kandydat na prezydenta RP w latach 19-26-1931. Na początku lat 30-tych książę kupił duży silnik spalinowy, napędzający młyn oraz elektrownię, która zaopatrywała w prąd pałac oraz czworaki.

6 września 1939 roku, na tydzień przed wkroczeniem Niemców do Teresina, książę opuścił pałac, a później i Polskę. Poprzez kraje skandynawskie udał się do Francji, a następnie do Portugalii, gdzie przebywał przez blisko pół roku. Po porozumieniu z kardynałem Augustem Hlondem, prymasem Polski, postanowił wiosną 1940 roku wyjechać do Stanów Zjednoczonych, gdzie przebywał przez 51 lat. Do kraju powrócił na trzy miesiące przed śmiercią 15 czerwca 1990 roku i zamieszkał w klasztorze w Niepokalanowie. Przed śmiercią zdążył jeszcze zobaczyć swoje dawne włości i odwiedzić pałac w Teresinie. Zmarł 12 sierpnia 1990 roku. Doczesne szczątki księcia - zgodnie z jego życzeniem - spoczęły na cmentarzu klasztornym wśród braci zakonnych. Jest on jedną z trzech osób świeckich pochowanych na tym cmentarzu.

Kultura w ogniu

W dwa tygodnie po rozpoczęciu działań wojennych we wrześniu 1939 roku Niemcy zajęli prawie pusty pałac. Jednym z pierwszych działań okupanta było zniszczenie miejscowych dóbr kultury. Niemcy rozkazali ułożyć duży stos książek wyrzucanych z biblioteki mieszczącej się w pałacu. Epizod ten wspomina na łamach "Życia Teresina" Henryk Tomaszewski: "Stos ten został podpalony i palił się bardzo długo. Pilnujący ognia żołnierz nawet pozwalał tym, którzy na to patrzyli, brać książki. Ja też wziąłem kilka, ale niewiele z nich mogłem skorzystać, bo były pisane w języku francuskim". Jeszcze we wrześniu 1939 roku administracja majątku Teresin poleciła ojcu pana Tomaszewskiego postawić krzyż dębowy, na pamiątkę wybuchu wojny 1 września 1939 roku. Krzyż ten został postawiony przy pierwszym wjeździe do lasu w kierunku pałacu. Obecnie, stoi w tym miejscu krzyż metalowy z mylną datą na nim - 1938.

Rolnik w pałacu

Sam pałac przetrwał szczęśliwie II wojnę światową. Po jej zakończeniu został zagarnięty przez "władzę ludową". Przeznaczono go na ośrodek szkoleniowy Centralnego Związku Spółdzielni Rolniczych. Przez kilka lat w jednej izbie mieściła się czteroklasowa filia Szkoły Podstawowej w Paprotni. Przemiany lat 90. spowodowały, że władze postanowiły wystawić obiekt na sprzedaż. Zainteresowanie wyrażało wiele osób. Podjęto chyba jednak najsłuszniejszą możliwą decyzję. W 1994 roku obiekt nabyła Kasa Rolniczego Ubezpieczenia Społecznego na Ośrodek Szkoleniowo-Rehabilitacyjny, jeden z 6 tego typu w Polsce. W latach 19-95-1996 dokonano w pałacu generalnego remontu wnętrz i elewacji. 25 czerwca 1996 roku odbyło się oficjalne otwarcie ośrodka. Jest on wyposażony w nowoczesny, specjalistyczny sprzęt do rehabilitacji, z którego korzystają rolnicy. Powojenne losy majątku były takie same jak wielu innych majątków. Reforma rolna odebrała dobra.

Wymurowany z cegły w stylu neobarokowym piętrowy pałac jest otynkowany na biało, na narożach boniowany. Posiada dwie kwadratowe czteropiętrowe wieże, z parterową przybudówką nakrytą kopułą łączącą się z galerią prowadzącą do kuchni w oficynie. Głównym pomieszczeniem wewnątrz pałacu jest sala balowa, otoczona na wysokości pierwszego piętra galeryjką i ozdobiona boazerią, w którą wkomponowano duży drewniany kominek sygnowany "Stadnicki 1896". W boazerię nad kominkiem wprawiono obraz szkoły francuskiej z przełomu XVII i XVIII wieku, przedstawiający martwą naturę, przypomina on obrazy Jana Babtysty Bellin de Fontenay. W sali obok znajduje się stiukowy fryz z amorkami autorstwa Stanisława Romana Lewandowskiego z 1899 roku. W holu na parterze znajdowały się dwa piece ze szklanych kafli. Wnętrza po II wojnie światowej przebudowano i adaptowano na nowe potrzeby. Siedmioosiowa frontowa elewacja budynku ma nieznacznie wysunięty do przodu ryzalit i czterokolumnowy portyk, podtrzymujący taras piętra. Podobny portyk znajduje się w elewacji południowej. Pomiędzy wieżami dostrzec możemy wysunięty do przodu półowalny portyk, który podtrzymuje również taras piętra. Portyki z tarasami wkomponowano ponadto między wieże a naroża budynku. Główny budynek łącznie z oficyną tworzy interesujący zespół połączony arkadową, zadaszoną galerią łącznikową.

Widok na park

Wokół budowli rozciąga się wspaniały 6 hektarowy park krajobrazowy z połowy XIX wieku z licznymi okazami starych drzew, wśród których dostrzec możemy buk pospolity (3,20 m obwodu), dąb szypułkowy (4,70 m obwodu) i tulipanowiec (1,80 m obwodu). W sumie na terenie parku i lasu rośnie grupa 24 dębów szypułkowych o obwodzie 2,95-4,80 m. Powstał on zapewne w miejscu wcześniejszego parku. Łączy się on z nie należącym dziś do posiadłości otaczającym go lasem, stanowiącym niegdyś naturalne przedłużenie parku. Zespół pałacowy w Teresinie należy do cenniejszych obiektów zabytkowych dzisiejszego starostwa sochaczewskiego.

Bogusław Kwiatkowski

Sylaba w Sochaczewie

Dozwolone do lat 18-tu

Dni Sochaczewa są okazją, aby przyjrzeć się artystom z całego kraju. Potocznie nazywa się je "gwiazdami". Niestety, w Polsce to określenie jest pejoratywne. Gwiazda to rozkapryszona solistka, solista lub zespół, który przyjechał do Sochaczewa jedynie po to, aby złupić pieniądze. Bazuje taki obcy na tym, że był gościem dużych stacji radiowych i telewizyjnych. Takie pojęcie "obcy" znam zresztą z autopsji.

Parę słów na temat jednego z zespołów, które przyjadą do Sochaczewa. Nie jest on gwiazdą, ale spełnia rolę szczególną. Jest wizytówką jednego z miast na Mazowszu, jest jego ambasadorem w kraju i za granicą.

18 lat temu, do Wyszkowa przyjechali Irena i Zbigniew Zdunkowie. Objęli kierownictwo tutejszego domu kultury. W tym samym roku przedstawili władzom miasta pomysł: Robimy rewię! Większość pukała się w czoło: "Jest 1984 rok, na półkach jedynie ocet , a wy chcecie schody rewiowe i pawie pióra?"

Nie załamało to jednak państwa Zdunków. Mamy szyły stroje, ojcowie wozili ich na koncerty... szybko przyszły sukcesy. Zaczęli wygrywać ogólnopolskie festiwale. Odkryła ich telewizja i od tej pory rewia dziecięca "Sylaba" reprezentowała nasz kraj na europejskich festiwalach. W Polsce wygrali wszystko, co było do wygrania, byli gościem studiów telewizyjnych w całej Europie . Na audiencji przyjął ich Jan Paweł II, śpiewali i tańczyli dla głów państwa.

Pod względem fonograficznym są najlepszym zespołem dziecięcym. W ich dorobku jest kilkanaście kaset, kilka płyt kompaktowych.

Corocznie prezentują się z nową premierą. A jakie są na co dzień "Sylabki"? Aby dostać się do tego zespołu, trzeba spełnić podstawowy warunek. Oprócz talentu muzycznego średnia ocen nie może spadać poniżej 4. Rewia pracuje cały rok. Gdy nie ma koncertów, są próby, warsztaty artystyczne, wyjazdy. Wymaga to indywidualnego toku nauczania.

Na co dzień dziewczęta są skromne, na scenie zdyscyplinowane. Pamiętam, byłem w Kielcach, kiedy ogłoszono werdykt festiwalu. Wyszkowski zespół stał na scenie w artystycznym szyku... kiedy konferansjer podał, że "Sylaba" zdobyła Grand Prix, dziewczęta rozbiegły się po scenie. Po kilku sekundach już stały jak "pod sznurek". To cecha zawodowych artystów.

Inną ich cechą jest długowieczność. Od 18 lat są zawsze w wysokiej formie. Czy jest to zgodnie z prawdą? Oceńcie sami.

Zbigniew Bonalski

Color profile: Disabled
Cyan 100 lpi at 15 degrees
Yellow 100 lpi at 0 degrees

Młodzi dziennikarze po raz siódmy

Dokończenie ze str. 1

Trzeba przyznać, że wiele z dostarczonych nam gazetek, reprezentuje dobry poziom. Część z nich znamy z wcześniejszych konkursów, na których były nagradzane i wyróżniane. Pojawiło się też kilka nowych tytułów, wysoko ocenionych przez redakcję. W tym roku wprowadziliśmy nowum w Konkursie Młodych Dziennikarzy. Wyróżniających się autorów lub teksty postanowiliśmy nagrodzić "Kolorowymi Ołówkami". Ta edycja to 7 takich wyróżnień, choć oczywiście komisja zauważyła więcej wschodzących talentów dziennikarskich.

Ale przechodząc do rzeczy, wśród nagrodzonych znalazły się w tym roku następujące pisma: **w kategorii szkół podstawowych I miejsce i nagrodę Burmistrza Sochaczewa zdobyła gazetka "Bez tytułu" ze Szkoły Podstawowej nr 2 w Sochaczewie. II miejsce i nagroda Przewodniczącego Rady Miejskiej przypadły "Szkolnemu co nieco" z SP nr 1.**

W kategorii gimnazjów konkurencja była znacznie większa, stąd więcej nagrodzonych, a to i tak nie wszyscy, których zauważyliśmy. Tak więc **I miejsce bezdyskusyjnie przyznaliśmy gazetce "Styk" z Gimnazjum w Młodzieszynie. Ona też otrzymała nagrodę Starosty Sochaczewskiego. Dwie równorzędne drugie lokaty zajęły: "Szkolne pięć groszy" z Gimnazjum w Nowej Suchej i "Eurozetka" z Gimnazjum nr 2 w Sochaczewie. Fundatorami nagród dla nich byli: naczelnik Wydziału Oświaty, Kultury i Sportu UM oraz redaktor naczelny "ZS".**

MAŁGORZATA PAŁUBA

SŁAWOMIR BURZYŃSKI

Komisja przyznała także nagrodę dla gazetki "Trąba - magazyn muzyków niekonwencjonalnych" z Państwowej Szkoły Muzycznej I i II stopnia w Sochaczewie, a prezent dla tego pisma ufundowała Senator RP Jolanta Popiołek.

"Kolorowe ołówki 2002 otrzymali: Aleksander Dybiec, Wojtek Żelechowski, Justyna Sałacińska oraz Marcin Wolski, wszyscy z gazetki "Styk", Marek Klusek i Małgorzata Olechniewicz z "Trąby" oraz Malwina Zarzecka z "Eurozetki". Fundatorem nagród w tej kategorii była Firma Masterfoods Polska oraz nasza redakcja. Wszyscy uczestnicy otrzymali pamiątkowy dyplom oraz ryzę papieru do kserokopiarki, co choć trochę wspomoże wydawanie gazetek.

Na środowe rozstrzygnięcie VII KMD przybyli: przewodniczący Rady Miejskiej - Edward Stasiak, wiceburmistrz Jerzy Michalak oraz Zofia Bernacka ze Starostwa Powiatowego w Sochaczewie. Wszyscy zgodnie potwierdzili potrzebę organizowania takich konkursów, a młodym uczestnikom spotkania życzyli wytrwania w ich pasji dziennikarskiej. Oprócz wręczania nagród odbyła się też dyskusja o tym, jak "robić gazetę", czego się wystrzegać, a co może być ważne w pracy dziennikarskiej i redakcyjnej. Spotkanie zakończył słodki poczęstunek, który w znacznej części zafundowała firma Mastefoods Polska z nieocenioną w takich przypadkach Beatą Brymorą. Wielkie podziękowania należą się też pani Janinie Niedzieli, szefowej Klubu Nauczyciela oraz jego pracownikom za pomoc w przygotowaniu środowego spotkania.

Jolanta Śmielak-Sosnowska

Praca nagrodzona Kolorowym Ołówkiem w Konkursie Młodych Dziennikarzy

Religia z płomieniem w tle

W dniu znanym wszystkim w sali nr 23 na siódmej godzinie lekcyjnej miałem przedmiot zwany religią. Ogólnie jest to przedmiot w miarę luźny, ale wtedy okazał się luźny aż nadto.

Ksiądz wystawiał oceny końcowe z pierwszego półrocza, a więc okrążyliśmy go dookoła, prosząc jednocześnie o wyższą ocenę (normalka). Ksiądz oczywiście niektórym musiał okazać miłosierdzie. Ja dostałem czwórkę.

Podczas gdy byliśmy zajęci gorącą konwersacją na temat naszego życia po ... pierwszym półroczu, uczniowie nieokazujący zainteresowania ocenami byli zajęci zupełnie czym innym - dyskusją między sobą, potem grą w karty. Lecz najgorsze miało nastąpić. Gra w karty znudziła im się po dłuższym czasie, a zainteresowali się gazetką.

Gazetka religijna zaczepiona była na styropianowych kasetonach oblepionych watą (nieudana próba nadania klasie świątecznej atmosfery). Jak wiemy, wszystkie te materiały mają wysoką klasę łatwopalności, co zachęciło moich kolegów do sprawdzenia "czy się będzie palić". Spróbowali... Nagle zza pleców jednego z nich wyłonił się płomień, który zaczął się intensywnie rozprzestrzeniać. Ksiądz natychmiast zareagował niczym dobranockowy strażak Sam. Zaczął gasić pożar butelką do podlewania kwiatków. Niestety butelka też się zapaliła. Zapomniałem dodać, że w klasie oczywiście wybuchła panika, wszędzie zrobiło się pełno dymu, dziewczyny zaczęły piszczeć a chłopaki korzystały z okazji ...

Po pewnym czasie pożar został opanowany i nikomu nic się nie stało. Wszystko skończyło się na spalonej do połowy gazetce klasowej, wzmożonym biciu serca i nieujętym sprawcy. Za przyczynę nieszczęścia uznano zwarcie instalacji elektrycznej - wata zapaliła się od lampek świątecznych (kit na kółkach).

Na koniec chciałbym przytoczyć słowa księdza wypowiedziane z wyrazem wielkiego przestrachu i zdumienia: "O, mój Boże! a ja śpię przy zapalonej choince".

Aleksander D*

Gazetka "Styk" Gimnazjum w Młodzieszynie

I tylko koni żal...

Śnieżynka i *Litwa*, dwie spracowane, zniszczone klacze za swoją ciężką pracę i służbę człowiekowi otrzymały daleką drogę na śmierć. Dzięki ludziom o wielkim sercu udało się je uratować. W grudniu ubiegłego roku zostały ocalone z transportu śmierci. *Litwa* ma już nowy dom, wspaniałych opiekunów, którym za jeden przyjazny gest stara się stokrotnie odwdzięczyć. Śnieżynka nadal szuka domu, ma zniszczone, spracowane nogi, wymagające stałego leczenia. Jest bojaźliwa i nieufna, niczego dobrego od ludzi nie zaznała. Szuka tych, którzy ją przygarną i otoczą miłością.

Przytoczone historie dwóch klaczy zakończyły się happy endem. Uratowano je z transportu śmierci - to znaczy z długiej drogi do rzeźni we Włoszech, w czasie której wiele zwierząt nie wytrzymuje trudów podróży.

Stłoczone i przerażone, często bite, w samochodach bądź wagonach nie przystosowanych do transportu zwierząt, przeżywają prawdziwą gehennę. Podróż do rzeźni za granicę trwa czasem 5 dni. W tym czasie zwierzęta tratują się nawzajem, łamią nogi w dziurawych podłogach, kaleczą się o metalowe krawędzie lub padają z wycieńczenia. Takie transporty przejeżdżają także przez Sochaczew...

Polacy deklarują wielką miłość do koni, a tymczasem co roku eksportujemy ok. 100 tys. tych zwierząt na rzeź, głównie do Włoch . Polska należy do czołówki krajów handlujących zwierzętami rzeźnymi, choć transport ich od dawna owiany jest złą sławą. Już przed sześcioma laty Trybunał Praw Zwierząt w Genewie uznał Polskę za kraj najokrutniej traktujący zwierzęta rzeźne w transporcie. Cztery lata temu potwierdził tę opinię raport Najwyższej Izby Kontroli.

W Sejmie jest już projekt nowelizacji ustawy o ochronie zwierząt, dostosowujący przepisy do wymogów europejskich. Podpisy pod tym projektem składało wiele organizacji ekologicznych, obrońców praw zwierząt, ale też zwykłych wrażliwych ludzi, którym bliski jest los wszystkich żyjących istot. Akcję zbierania podpisów prowadziły też niektóre sochaczewskie szkoły. Zapewne nie dojdzie do całkowitego zakazu transportu za granicę koni przeznaczonych na rzeź, dlatego też Komitet Pomocy dla Zwierząt organizuje w najbliższą sobotę (w ramach wiosny mokotowskiej) Akcję na rzecz wykupu koni z transportu śmierci. Impreza odbędzie się 8 czerwca w godz. 12.00-20.00 w Parku Morskie OKO w Warszawie. Program Akcji przewiduje występ zespołu jazzowego, aukcję obrazów i gadżetów oraz zbiórkę pieniędzy na wykup koni. Swoją pomoc zaoferowało już wielu ludzi ze świata filmu, muzyków i znanych postaci. Zbigniew Wodecki przekazał na aukcję jeden ze swoich instrumentów, Wojciech Malajkat i Rudi Schubert oddali fotosy z autografami, licytowane będą też trofea Hanki Bielickiej, Jacka Kawalca i wielu innych.

Ci, którzy nie mogą się wybrać w sobotę do Warszawy, a chcieliby wspomóc Akcję, mogą wpłacać pieniądze na Konto Bank Śląski S .A. O/Tychy 10501399-2209982426.

Można też kontaktować się z Komitetem Pomocy dla Zwierząt pod nr tel. 0-603-839-946

Jolanta Sosnowska

C:\Nowa Gazeta\zs02_23.vp
3 czerwca 2002 16:22:05
Plate: 1 of 4

Magenta 100 lpi at 75 degrees
Black 100 lpi at 45 degrees

Deszczowy Dzień Dziecka

JAN WASILEWSKI

Stała na stacji lokomotywa w Muzeum Kolejki Wąskotorowej tak jak w wierszu J.Tuwima, który miał być czytany 1 czerwca na festynach w całej Polsce. Stała i czekała z wagonikami dla kilkuset dzieci, które przyjechały na Dzień Dziecka z terenu województwa mazowieckiego.

W tej grupie były dzieci z KPP Sochaczew, które dzięki ZTNSZZ Policjantów mogły obejrzeć najpierw zbiór starych parowozów, na których rodzice fotografowali na pamiątkę swoje pociechy, a następnie wspólnie przejeżdżali do Tułowic. Tam najpierw spacer po skraju Puszczy Kampinoskiej, a następnie ognisko z pieczeniem kiełbasek i największa atrakcja mimo siąpiącego deszczu, strzelanie z karabinku do tarczy. Z wypiekami na twarzy każde dziecko trzymało po raz pierwszy prawdziwą broń i oddawało z niej trzy strzały do tarczy. Wszystkie za swój wyczyn, mimo że niektórzy trafili zamiast tarczy "Panu Bogu w okno", dostały od Przewodniczącego ZTNSZZ Policjantów aspiranta M.Ruty dyplomy podpisane i wręczane przez z-cę kom.KPP Sochaczew podinspektora K.Gawrońskiego. Przyjemnie było, szkoda tylko, że tak szybko się skończyło - powiedział jeden z chłopców. Dzieci jednak mają nadzieję, że to nie ostatnia w tym roku dla nich atrakcja zorganizowana przez ZTNSZZ Policjantów z Sochaczewa.

J.W.

* * *

Kolejka 1 czerwca kursowała 2 razy. O godz. 15.00 na stacji przy ul. Towarowej zebrali się uczestnicy festynu radia "Plus". Nawet zła pogoda nie przeszkodziła w dobrej zabawie i wybornych humorach. Na polanie w Tułowicach czekały rozpalone ogniska, estrada z przebojami, nagrody i szereg konkurencji dla dzieci. Największym powodzeniem cieszyły się chyba wyścigi w workach oraz mikrofon dla wszystkich. Zabawa potrwała do godz. 19.00, kiedy to silny deszcz zmusił uczestników festynu do powrotu. Ale i w ciuchci były atrakcje. Wielki miś radia "Plus" rozdawał nagrody i fotografował się z dziećmi.

(sos)

* * *

Dzieci, które nie wybrały się w "deszczową podróż", miały okazję do wspólnej zabawy na Podzamczu. Śpiewy, tańce i recytacje umilały jogurty Bakomy i słodycze Masterfoods Polska oraz "Chochliki" z lubelskiej sceny dziecięcej.

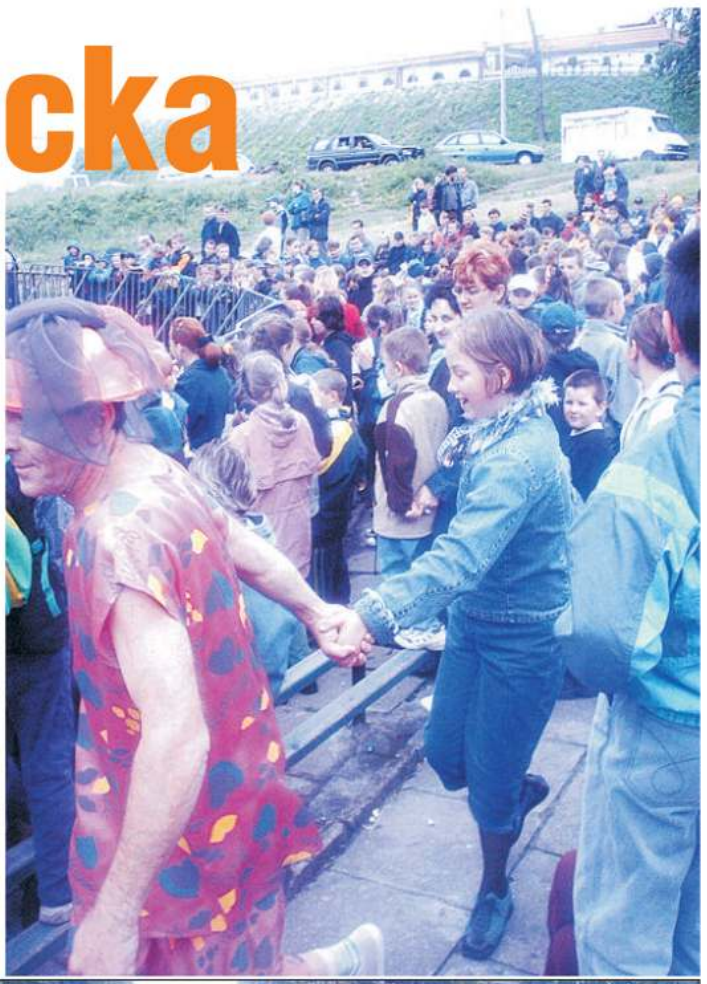

ANDRZEJ WACH

Innych kandydatów nie było

Bardzo uroczyście, bo wysłuchaniem hymnu narodowego, rozpoczęła się w sobotę 1 czerwca konferencja sprawozdawczo-wyborcza Związku Nauczycielstwa Polskiego powiatu sochaczewskiego. W obecności władz samorządowych oraz senator RP Jolanty Popiołek i prezesa ZG ZNP Sławomira Broniarza konferencję otworzyła ustępująca prezes sochaczewskiego oddziału, Janina Niedziela.

38 delegatów na zjazd minutą ciszy uczciło pamięć zmarłych członków ZNP. Delegacje nauczycieli złożyły też kwiaty pod pomnikiem nauczycieli i uczniów - uczestników tajnych kompletów - pomordowanych w czasie wojny oraz na grobie zmarłego kilka lat temu dyrektora SP3 Waldemara Kani.

Sobotnia konferencja była pierwszym wspólnym zebraniem sprawozdawczo-wyborczym miasta i powiatu. Stąd propozycja prezes Janiny Niedzieli, aby w skład 17-osobowego Zarządu weszli też przedstawiciele poszczególnych gmin powiatu sochaczewskiego.

Najważniejszym głosowaniem tego dnia był jednak wybór nowego prezesa Związku. Po odczytaniu sprawozdań komisji, w tym rewizyjnej, która przedstawiła pozytywną opinię o działalności poprzedniego Zarządu i zgodzie J.Niedzieli na ponowne kandydowanie, wybór wydawał się przesądzony. Tak więc, mimo wcześniejszych zapowiedzi o rezygnacji z tego stanowiska, Janina Niedziela została prezesem na kolejną kadencję. Nie miała zresztą żadnych konkurentów. Otrzymała wiele podziękowań, bukietów kwiatów, a po wyborze sala odśpiewała jej gromkie sto lat.

Gratulacje złożyły też władze miasta, a burmistrz Stanisław Szulczyk przypominał, że przyjaźń między samorządem a ZNP dobrze służy oświacie, choć sama oświata wciąż wzbudza wiele kontrowersji. Szkolnictwo to bardzo kosztowna dziedzina, w której ciągle rosną wymagania i zmieniają się przepisy, a większość zadań przerzucono na samorządy. Burmistrz Szulczyk zachęcał nauczycieli, aby kandydowali w nadchodzących wyborach po to, by miał kto zaprezentować ich interesy w Radzie Miejskiej.

JOLANTA SOSNOWSKA

W czasie konferencji wywiązała się też dyskusja o problemach w oświacie. Uczestnicy mówili m.in. o stopniach awansu nauczycielskiego i wielkiej ilości dokumentów potrzebnych przy tej procedurze. Skarżyli się na nieprzygotowanie reformy oświaty i zrzucenie tego problemu na barki samorządu, na brak wystarczających środków na dokształcanie nauczycieli. Zdaniem pracowników oświaty zaczyna im zagrażać widmo bezrobocia, a to z powodu nadchodzącego niżu demograficznego. Krytycznie wyrażano się też o zwiększaniu liczby dzieci w klasach (czytaj "Mniej klas, więcej uczniów") i ograniczaniu subwencji oświatowej. Wiele uwag i próśb o interwencję w rządzie skierowano na ręce prezesa ZG ZNP Sławomira Broniarza. Ten obiecał poruszyć najbardziej palące tematy na najbliższym spotkaniu w Ministerstwie Edukacji. Te problemy to inwestycje w oświacie (brak sal gimnastycznych) głównie na terenie gmin oraz przydział obiecanych gimbusów. Swoje problemy sygnalizowali też emeryci ZNP, mówiąc że waloryzacja rent i emerytur to fikcja.

5-godzinne spotkanie nauczycieli trwać by mogło dużo dłużej, bo problemy pracowników oświaty to niekończący się koncert życzeń, skarg i zażaleń. Wierzyć należy, że nie pozostaną jedynie w sferze życzeń.

Jolanta Sosnowska

PS W przerwie obrad ich uczestnicy zwiedzić mogli wystawę ze zbiorów Michała Fabisiaka oraz Stanisława Duńskiego. Kolekcjonerzy zaprezentowali numizmatykę, filatelistykę oraz militaria ze zbiorów prywatnych.

Color profile: Disabled
Composite 100 lpi at 45 degrees

W niedzielę 9 czerwca z recitalem o godz. 11.00 wystąpi **Justyna Jabłońska,** a o godz. 15.00 **Paweł Kowalski**

Justyna Jabłońska urodziła się w Białymstoku, gdzie ukończyła Liceum Muzyczne. Jako absolwentka Akademii Muzycznej w Łodzi otrzymała również dyplom z wyróżnieniem z zakresu kameralistyki.

Uczestniczyła w Międzynarodowych Konkursach Pianistycznych, a w Międzynarodowym Konkursie Muzyki Kameralnej im.Kiejstuta Bacewicza w Łodzi otrzymała w 1998 r. wyróżnienie. Brała też udział w Międzynarodowych Konkursach Mistrzowskich w Polsce i za granicą, doskonaląc swoje umiejętności pianistyczne u znakomitych profesorów.

Paweł Kowalski studiował w Wyższej Szkole Muzycznej w Kolonii, Akademii Muzycznej im.F.Chopina w Warszawie oraz w Akademii Muzycznej w Vancouver. Przełomowym wydarzeniem w karierze pianisty był debiut w Koncercie Fortepianowym Witolda Lutosławskiego pod dyrekcją kompozytora w kwietniu 1989 r. w Warszawie. Od tej pory występuje z recitalami oraz jako solista z orkiestrami w najlepszych salach koncertowych Europy. Występując z bogatym repertuarem wielu znanych kompozytorów brał udział w licznych festiwalach. Nagrywał dla Polskiego Radia i Telewizji BBC, Berliner Rundfunk, MDR, ORF, CBC. Ma na swoim koncie 4 płyty kompaktowe.

pab

500 lat szabli w Polsce

"Szabla należała do tzw. broni białej, czyli siecznej, za pomocą której Polacy odnosili wiele zwycięstw.

Stała się więc ukochaną bronią narodu, którą rycerz polski oddawał w boju jeno razem z życiem. Stosunek, jaki zachodzi między Polakiem a jego szablą, nie powtarza się u innych narodów".

Zygmunt Gloger
"Encyklopedia staropolska"

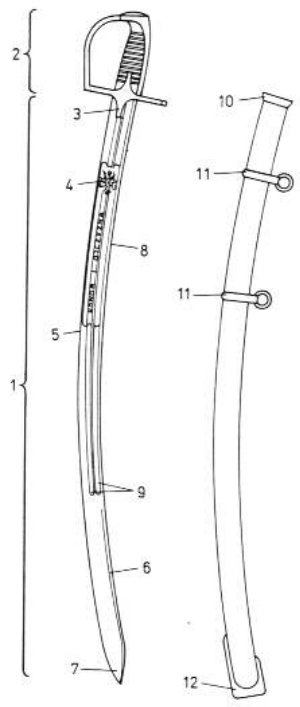

2) kabląk jelca; 3) wąs dolny i górny; 4) kapturek; 5) warkocz kapturka; 6) trzon rękojeści; 7) głowica rękojeści; 8) oplot (filigran); 9) podkładka skórzana

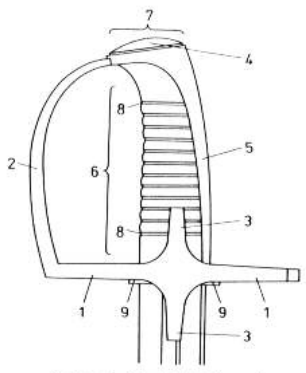

1) głownia; 2) rękojeść; 3) nasada głowni; 4) zastawa; 5) brzusiec; 6) pióro; 7) sztych; 8) grzbiet; 9) bruzdy; 10) kołnierz szyjki pochwy; 11) ryfka pochwy; 12) ostroga pochwy

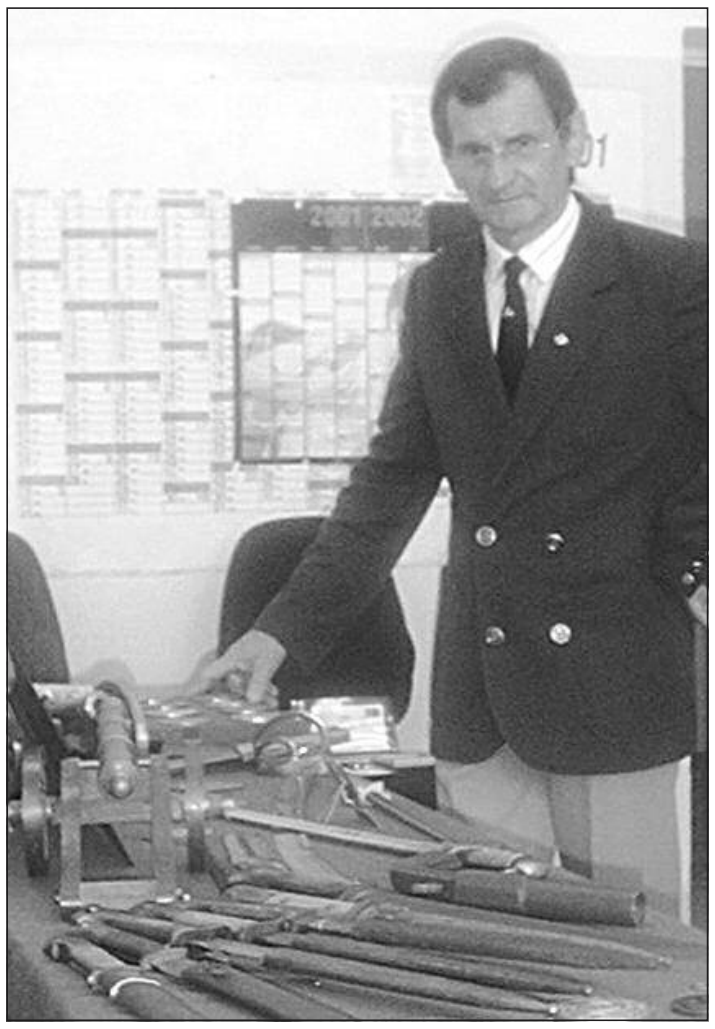

Szabla ma w Polsce bardzo bogatą historię. Jako obcy przybysz z dalekiego Wschodu znalazła tu drugą ojczyznę. Batorówka, karabela, szabla husarska, kościuszkówka czy ludwikówka - to tylko niektóre z wielkiego bogactwa typów i form tej broni w naszej ojczyźnie. Była ona znakiem stanowej przynależności szlacheckiej, symbolem polskiej potęgi militarnej, instrumentem nauki rycerskiego rzemiosła czyli szermierki, a jednocześnie środkiem obywatelskiego wychowania, narzędziem rozstrzygania sejmikowych i zajazdowych zwad, bronią pojedynków. Dziedziczenie szabli zobowiązywało do kontynuowania narodowej tradycji. Jako symbol przetrwała do dnia dzisiejszego szabla paradna wz.1976 WP. Szabla zawsze była, jest i będzie miłą sercu pamiątką , z dumą wieszaną na ścianie wielu mieszkań.

Szabla zaliczana jest do kategorii długiej broni siecznej (broni białej), razem z bronią drzewcową i obuchową. Spośród innej broni siecznej wyróżnia ją krzywa i jednosieczna głownia, może być w swej końcowej części obosieczna, czyli posiadać tzw. pióro. Służyło ono do cięcia, ale ułatwiało również kłucie - zadawanie sztychu. Szabla polska, odrębna i autonomiczna wyróżnia się spośród innych narodowych form tej broni specyficznymi rozwiązaniami konstrukcyjnymi przystosowanymi do potrzeb tylko polskiego użytkownika. Jest odrębna zarówno pod względem specyficznych form zdobniczych, znaków, marek, jak też treści i symboli, których była nośnikiem.

Elementy konstrukcyjne i nazewnictwo przedstawiono na rysunkach szabli wz.1921 i wz.1976 r.

Michał Fabisiak, Stanisław Duński

Z życia szkół i przedszkoli

Festyn Rodzinny

W środę 29 maja w Miejskim Przedszkolu nr 3 odbył się Wielki Festyn Rodzinny (Dzień Matki, Dzień Ojca połączony z Dniem Dziecka). Imprezę otworzyła dyrektor Renata Trzos witając wszystkich przybyłych. Złożyła życzenia rodzicom oraz dzieciom. Gościem specjalnym festynu była Ewa Mazur - wizytator Mazowieckiego Kuratorium Oświaty w Warszawie, która przyłączyła się do życzeń dla dzieci i ich rodziców. Gości zabawiała i prowadziła imprezę wraz z nauczycielkami Jolanta Kawczyńska z MOK w Sochaczewie .

Zabawę przeplatały występy dzieci z poszczególnych grup. Podczas imprezy można było korzystać z wielu atrakcji. Cenna była "Kawiarenka", w której można było kupić kawę, herbatę, lody i smaczne bułeczki drożdżowe (upieczone w przedszkolnej kuchni). Odbyła się "Aukcja prac dzieci", która budziła zainteresowanie, o czym świadczył fakt, że wszystkie prace zostały sprzedane. Największym zainteresowaniem przez dzieci cieszyła się "loteria fantowa", w której nie było losów przegranych. Pieniądze pozyskane z aukcji, loterii, grillowania i kawiarenki zostaną przeznaczone na zakup pomocy dydaktycznych i sprzętu terenowego.

Na zakończenie dzieci obdarowały swoich rodziców własnoręcznie wykonanymi upominkami i laurkami. Przedszkolaki również otrzymały upominki z okazji Dnia Dziecka.

Za Radę Pedagogiczną:
Elżbieta Wężowska, Zofia Młyńska

Wspólne świętowanie

Niecodzienne spotkanie odbyło się 23.05. z okazji "Dnia Matki"w Przedszkolu nr 6. Na terenie przedszkolnym zorganizowaliśmy "Piknik pod jabłonią". W tym dniu panował wesoły nastrój, a dzieci z niecierpliwością czekały na rozpoczęcie zabawy. Pogoda dopisała. W przestronnym ogrodzie przedszkolnym pośród drzew ustawiono stoliki i krzesełka. Specjalnie na tę okazję sprowadzono grille, które stały się nie lada atrakcją. Wszędzie unosił się zapach smakowitych potraw. Wszyscy, a szczególnie nasze dzieci, byli urzeczeni panującą atmosferą wspólnego posiłku, zabawy i tańców na trawie przy muzyce. Dzieci zaprezentowały swoim mamom bogaty program artystyczny i wręczyły wykonane przez siebie upominki.

Druga uroczystość "Dzień afrykański" odbyła się 27.05. Było to kolejne spotkanie z cyklu "Poznajemy kultury z różnych stron świata".

Cały dzień panował w przedszkolu odmienny nastrój. Dzieci były poprzebierane w charakterystyczne stroje. Kucharki przygotowały "afrykańskie potrawy". Wszystkie przedszkolaki zaprezentowały program artystyczny; śpiewały piosenki, recytowały wiersze, tańczyły. Przez cały dzień dzieciom przygrywały murzyńskie tam-tamy.

Ewa Brylska, Wiesława Liberek

Po raz pierwszy w szkole

Niedawno w Szkole Podstawowej nr 4 w Sochaczewie odbyło się po raz drugi spotkanie zorganizowane przez dyrektora szkoły z uczniami przyszłych klas pierwszych.

Spotkanie cieszyło się dużym zainteresowaniem. Przybyły na nie dzieci z sochaczewskich przedszkoli i klas "0" SP4 wraz z rodzicami. Maluchy miały okazję poznać swoją przyszłą szkołę od wewnątrz, zaznajomić się ze starszymi kolegami i koleżankami oraz poznać ich dziecięcą twórczość. Na tę okoliczność uczniowie klas: IIe i IIIh przygotowali spektakl "Kopciuszek" oraz zaprezentowali różne wiersze i piosenki.

Rodzice mieli okazję zasięgnąć informacji na temat obowiązujących podręczników i obejrzeć sale, w których będą uczyły się ich pociechy. Dowiedzieli się również, iż w roku szkolnym 2002/2003 w SP4 będzie funkcjonowała klasa integracyjna. Dla naszych milusińskich nie zabrakło w tym dniu słodyczy.

Marzena Staszewska, Maria Skrobosz

Serce masz tylko jedno

ANABOLIKI

Dzisiaj odbiegnę od problemu chorób serca i opowiem o stosowaniu sterydów anabolicznych w celu szybkiego rozrostu mięśni i uzyskania osiągnięć w sportach siłowych.

To temat mało znany przez młodych ludzi, których dotyczy i często nie rozpoznawany przez ich rodziców, nauczycieli i opiekunów.

Sterydy anaboliczne są syntetycznymi pochodnymi metylotestosteronu. Testosteron jest naturalnym hormonem męskim Są to leki używane w szczególnych sytuacjach chorobowych. I nie o tym chcę mówić. Leki te są , niestety, stosowane w zupełnie nieleczniczym celu. Są one środkiem dopingu pożądanym przez młodych ludzi, którzy chcą szybko osiągnąć sportowe laury. Niestety, dzieje się to kosztem zdrowia , z czego młodzi nie zdają sobie sprawy albo nie chcą wiedzieć bądź lekceważą niebezpieczeństwo. Dążenie do sukcesu za wszelką cenę wyłącza rozum. A myślenie: jakoś dam sobie radę, przestanę brać, gdy tylko zwyciężę, a wtedy wszystko wróci do normy - to myślenie naiwnych marzycieli .

Przedstawmy wiedzę medyczną na ten temat. Warto, aby zapoznał się z nią ktoś, kto chce sięgnąć po te środki.

Anaboliki (tak w skrócie będę pisał o tych lekach) wywołują wzrost łaknienia , szybki przyrost masy ciała, głównie przyrost mięśni, zwiększenie siły i energii . Powstaje dodatni bilans azotowy i przybywa wapnia w tkance kostnej, a zmniejsza się wydalanie wapnia i innych jonów.

Podejrzenie przyjmowania anabolików budzi gwałtowna zmiana budowy ciała, rozrost mięśni i zwiększenie energii oraz libido. Zauważa się zmiany zachowania : krańcową zmienność nastrojów, wzrost agresji (tzw . przemoc sterydowa), dziwne zachowania.

Ponadto mogą pojawić się: nasilony trądzik, zażółcenie skóry, uszkodzenia mięśniowo-ścięgniste, szybsze zarastanie nasad kości długich (zakończenie wzrostu), rozrost gruczołów piersiowych, zanik plemników w spermie, objawy niewydolności wątroby ze skłonnością do raka wątroby, nadciśnienie tętnicze, niekorzystne zmiany w lipidach krwi, pojawienie się obrzęków, cechy zagęszczenia krwi, kamica nerkowa. U dziewcząt natomiast pojawiają się wtórne cechy męskie: nadmierne uwłosienie albo łysienie, ochrypły głos a ponadto zanik gruczołów piersiowych, zanik błony śluzowej pochwy, nieregularne miesiączki aż do ich zaniku, zmiany libido, agresywność, trądzik.

Ten opis zmian w organiźmie kojarzy się z okresem przyjmowania anabolików i ich dawkami.Groźne jest to, że większość tych zmian powoduje trwałe uszkodzenia narządów -czyli nie ma powrotu do zdrowia .

Kto zatem używa tych środków ? Problem umyka dokładnej ocenie , ponieważ używanie anabolików w celach dopingowych jest nielegalne. Anaboliki są zabronione przez wszystkie organizacje sportowe na świecie. A jednak wielu młodych ludzi swój życiowy sukces łączy za sportem wyczynowym. A używanie anabolików ma umożliwić wygranie rywalizacji i przyspieszyć zwycięstwa.

Badania w USA wskazują, że anaboliki stosuje ok. 10% pełnoletnich chłopców. Wielu z nich dla poprawy wyglądu. Aż 1/3 biorących nigdy nie uczestniczyła w szkolnych zawodach sportowych. Biorącymi są w 95% chłopcy, a 2/3 z nich to czynni sportowcy. Uprawiają oni zapasy, podnoszą ciężary, grają w piłkę nożną. Częściej ze zjawiskiem używania anabolików mamy do czynienia wśród uczniów dużych szkół. Rodzice tych uczniów zwykle nie posiadają średniego wykształcenia. W 60% przypadków anaboliki są kupowane na czarnym rynku. Chłopcy ci chceli szybko zostać mistrzami albo chcieli po prostu chwalić się przed rówieśnikami swoja siłą i imponować dziewczętom swoim atletycznym wyglądem Takim dziewczętom, dla których największą wartość u chłopca posiada siła fizyczna.

Zapobieganie temu zjawisku jest trudne. Niełatwo przekonać młodego człowieka do naturalnych sposobów treningu i prawidłowo przebiegającego rozwoju sprawności. Niełatwo przekonać do cierpliwości i systematyczności. Subkultura szybkiego sukcesu wtłaczana przez media poczyniła znaczne zmiany w myśleniu i poglądach nowego pokolenia.

Profilaktykę trzeba prowadzić w szkołach w stosunku do młodzieży przed 15 rokiem życia. Formą zalecaną są spotkania z rówieśnikami, którzy zetknęli się już z anabolikami. porady lekarzy, nauczycieli, sportowców i trenerów.

Leczenie następstw używania anabolików jest trudniejsze. Zwykle ci młodzi ludzie są uzależnieni także od innych środków. I wtedy konieczne jest leczenie w zakładzie leczniczym.

Dlatego przyjrzyjmy się dobrze owym "witaminom" przyjmowanym dla poprawy siły i sprawności fizycznej.

Jan Zambrzycki

PRAWNIK RADZI

Kara pieniężna

Marcin Malinowski

Pracodawcy często pytają o to, czy i na jakich warunkach można ukarać pracownika karą pieniężną. Jest to dotkliwy środek, dlatego powinien być stosowany w wyjątkowych sytuacjach i zgodnie z kodeksem pracy.

Pracodawca może upomnieć pracownika lub udzielić mu nagany. Ale to nie zawsze wystarcza. W ramach odpowiedzialności porządkowej pracowników pracodawca może stosować karę pieniężną.

Zgodnie z art. 108 par. 2 kodeksu pracy pracodawca może ją stosować w przypadku:

- nieprzestrzegania przez pracownika przepisów bezpieczeństwa i higieny pracy lub przepisów przeciwpożarowych,
- opuszczenia pracy bez usprawiedliwienia,
- stawienia się do pracy w stanie nietrzeźwości lub
- spożywania alkoholu w czasie pracy.

Tak więc tylko przy zaistnieniu wyżej wymienionych okoliczności można stosować karę finansową.

O zastosowanej karze pracodawca musi zawiadomić pracownika na piśmie, w którym wskazuje rodzaj naruszenia obowiązków pracowniczych i datę dopuszczenia się przez pracownika tego naruszenia oraz informuje go o prawie zgłoszenia sprzeciwu i terminie jego wniesienia. O konieczności zawiadomienia pracownika na piśmie o zastosowaniu kary świadczy także fakt, iż odpis zawiadomienia składa się do akt osobowych pracownika.

Należy jeszcze zaznaczyć, że jeśli zastosowanie kary nastąpiło z naruszeniem przepisów prawa, pracownik może w ciągu 7 dni od dnia zawiadomienia go o ukaraniu wnieść sprzeciw, a w razie odrzucenia sprzeciwu w całości lub w części może w terminie 14 dni od dnia zawiadomienia o odrzuceniu sprzeciwu wystąpić do sądu pracy o uchylenie zastosowanej wobec niego kary.

C:\Nowa Gazeta\zs02_23.vp
3 czerwca 2002 16:30:43

Książka z autografem

Historia regionu

Na kiermaszu odbywającym się z okazji Dni Sochaczewa 8 i 9 czerwca organizowanym, jak co roku, przez Muzeum Ziemi Sochaczewskiej

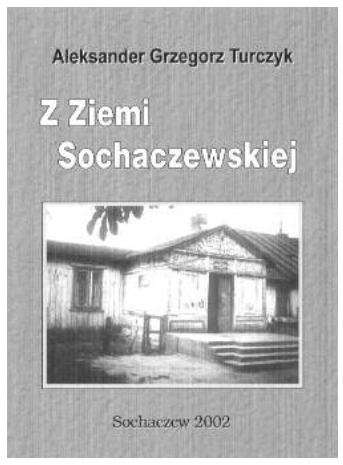

i Pola Bitwy nad Bzurą w godz. od 10.00 do 16.00 nabyć będziemy mogli nową książkę Aleksandra Grzegorza Turczyka "Z Ziemi Sochaczewskiej". Jest to kontynuacja wydanych jakiś czas temu "Historii sochaczewskich", których chyba nie trzeba państwu rekomendować, jako że rozeszły się w całym nakładzie.

Tym razem zapraszamy do nabycia nowego tytułu w czasie Dni Sochaczewa, bo wtedy obecny będzie autor podpisujący swą książkę czytelnikom.

Można ją będzie kupić również po ww. terminie w muzeum oraz w księgarni na rynku u p.Tomaszewskiego. Wydawcą pozycji jest Danuta Pakuła

Pab

Z okazji Dni Sochaczewa do Ocalić od zapomnienia

naszego miasta przyjeżdża Ryszard Wójcik, dziennikarz, filmowiec - dokumentalista, długoletni pracownik Telewizji Polskiej. W Muzeum Ziemi Sochaczewskiej i Pola Bitwy nad Bzurą 8 czerwca br. od godz. 11.00 podpisywać będzie swoją książkę pt. "Ukryci świadkowie", w której odpowiada m.in. na takie pytania:

- Kto fotografował egzekucję na Rynku w Sochaczewie w maju 1942 r.?

- Jaką tajemnicę kryją zdjęcia z ostatnich chwil powstania warszawskiego?

- Czego nie wiedział Steven Spilberg kręcąc w okolicach Krakowa film "Lista Schindlera"?

Andrzej Zasieczny o Ryszardzie Wójciku napisał: "Ryszard Wójcik robi coś, za co pomnik wystawią mu następne pokolenia. Kamerą filmową i taśmą magnetofonową ocala od zapomnienia chwile tragiczne, ale także bohaterskie czyny naszej wspólnej, najnowszej historii".

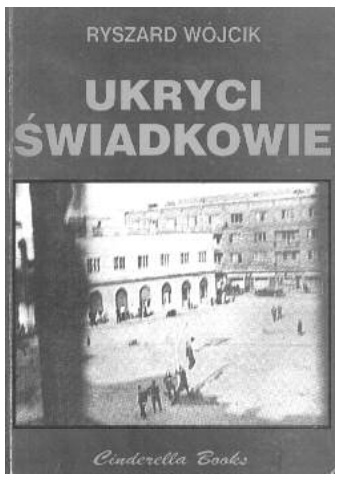

Książka bez wątpienia jest warta odnotowania i warto ją przeczytać. "Ukryci świadkowie" do nabycia w Muzeum Ziemi Sochaczewskiej i Pola Bitwy nad Bzurą już od wtorku 4 czerwca 2002 r., Ryszard Wójcik w Sochaczewie 8 czerwca o godz. 11.00.

HOROSKOP

Baran 21.III. - 20.IV.

W tym tygodniu Barany poznają uczucie prawdziwej radość w domu lub pracy. Wysiłek, jaki do tej pory wkładałyście w realizację jakiegoś zadania, przyniesie teraz efekt i zadowolenie. Nareszcie będziecie mogły odpocząć i odprężyć się. Możliwe także miłosne zauroczenie i potajemna randka z osobą, którą darzyliście sympatią od dawna.

Byk 21.IV. - 21.V.

W tym tygodniu Byki będą pod wrażeniem jakiegoś spotkania rodzinnego. Na spotkaniu tym będą omawiane ważne dla Was sprawy, dlatego powinniście przygotować się do dyskusji i przygotować solidne argumenty na poparcie swojego stanowiska. Może pomoc starego przyjaciela lub kolegi okaże się tu pomocna. W sprawach uczuciowych wysilicie się na trochę szaleństwa i fantazji.

Bliźnięta 22.V. - 21.VI.

Bliźnięta będą w tym tygodniu z zapałem podchodzić do każdego zadania. Będzie Was cechować siła, witalność i kreatywność. Będzie to okres zainteresowania własnym ciałem i zdrowiem. A może pójdziecie na siłownię lub zastosujecie dietę oczyszczającą? Kobiety Wagi będą w tym tygodniu czarujące, miłe i łagodne.

Rak 22.VI. - 22.VII.

Dla Raków będzie to tydzień odpoczynku po niedawnych trudach i wysiłkach. Nadszedł czas analizy posiadanych informacji i wiedzy oraz podejmowania dalszych decyzji w oparciu o wyciągnięte wnioski . W sprawach zawodowych przygotujcie się na bardzo wysokie wymagania ze strony przełożonego. W sprawach uczuciowych świadomie będziecie uciekać w strefę ciszy i samotności, aby dać sobie czas na przemyślenie pewnych spraw.

Lew 23.VII. - 22.VIII.

W tym tygodniu Lwy mogą liczyć na dobre wiadomości związane z życiem rodzinnym i uczuciowym. Wasze serce będzie teraz bardzo wrażliwe na gesty i słowa partnera. Nie ulegajcie tylko wpływom nieszczerych ludzi, którzy, zazdrośni o Wasze szczęście, będą chcieli oczernić osobę bliską Waszemu sercu. W sprawach zawodowych skorzystajcie z bezinteresownej pomocy młodej osoby spod znaku Ryb.

Panna 23.VIII. - 22.IX.

W tym tygodniu będziecie Panny wykazywały genialną intuicję, co gwarantuje Wam sukces. Poza tym zdobędziecie szacunek i uznanie. Panny żyjące w związkach będą cieszyć się zgodnym związkiem i chętnie przebywać w domu. Panny mające kłopoty, znajdą rozwiązanie swoich niektórych problemów, zwłaszcza uczuciowych.

Waga 23.IX. - 23.X.

W tym tygodniu Wagi zaczną walczyć o należne sobie prawa i poglądy. Minione wydarzenia, choć czasem niemiłe, pozwoliły Wam nareszcie ujrzeć pewne sprawy we właściwym świetle. To doświadczenie wyzwoliło w was energię i gotowość do walki o woje ideały. Dlatego wykorzystajcie swoją determinację, a konkurencję pokonacie zyskując przychylność innych. W sprawach uczuciowych czeka Was trudny egzamin.

Skorpion 24.X. - 22.XI.

Los w tym tygodniu może Was wystawić na ciężką próbę. Coś lub ktoś zachwieje Waszymi bezpiecznymi fundamentami a sytuacja rozwinie się zupełnie inaczej niż zakładaliście. Wasze plany, marzenia czy cele legną w gruzach, a do tego dojdzie element zaskoczenia. Ale postarajcie się dostrzec pozytywne aspekty tych zmian jako możliwość zbudowania czegoś nowego mając na uwadze tamte doświadczenia.

Strzelec 23.XI. - 21.XII.

Dla Strzelców zapowiada się okres radości i zadowolenia z efektów swojej pracy. Może to być nagroda pieniężna lub duże uznanie osób oceniających Wasz wysiłek. Zyski z tej pracy pozwolą Wam zrealizować niektóre plany czy marzenia. Spróbujcie także zagrać w tym tygodniu w grę liczbową - może los okaże się dla Was szczęśliwy. W sprawach uczuciowych możliwe pewne problemy z powodu zbyt dużego zaangażowania się w pracę lub inne zadania kosztem partnera.

Koziorożec 22.XII. - 20.I.

To dobry okres dla Koziorożców zajmujących się finansami, ale bądźcie konsekwentni i wytrwali w dążeniu do celu. W rodzinnych układach należy się spodziewać dobrych relacji oraz życzliwej pomocy ze strony kobiety . Możliwe, że w tym tygodniu poznacie kogoś majętnego, z kim zwiążecie się na dłużej.

Wodnik 21.I. - 20.II.

Zapowiada się niezwykła podróż. Rydwan może Was Wodniki zawieźć do nieznanych zakątków świata lub własnej osobowości. To będzie tydzień zmian i nieprzewidzianych wydarzeń. Szybkość zdarzeń i konieczność podejmowania decyzji mogą Was przyprawić o zawrót głowy. W tym tygodniu biznesmeni Wodniki niech się otworzą na nowe możliwości i propozycje.

Ryby 21.II. - 20.III.

Miłość, miłość, miłość - to w tym tygodniu podstawowe zajęcie dla Ryb. Wolne Ryby mogą liczyć na pierścionek zaręczynowy. Harmonia w układach partnerskich, przyjaciele serdeczni, zrozumienie dla współmałżonka - świetny okres w uczuciach dla Ryb. W interesach też dobry okres - możliwy silny kontrahent.

Biuro Ogłoszeń
„Ziemi Sochaczewskiej"
Tel. (0-46) 86-223-55
e-mail: z_soch@poczta.onet.pl

Z KSIĘGI IMION

Poznajmy się po imieniu

Jolanta

Iolanthe to po grecku "kwiat fiołka". Fiołek był od dawnych czasów magicznym kwiatem, podobnie jak róża, lilia i konwalia. Swoją wonią kusił zakochanych, był symbolem wiosny, fiołkami strojono posągi greckich bogiń. Ale ten skromny kwiatek z powodu fioletowej barwy przypominał też o przemijaniu, wprowadzał w misterium śmierci i odrodzenia.

Jolanta żyje blisko natury i spraw materialnych. Można powiedzieć: trzyma się ziemi. Lubi kwiaty i przyrodę, lubi, gdy wokół niej jest kolorowo, świat jest bogaty, a życie obfituje we wrażenia. Ceni sobie dobrobyt, dobrze urządzony dom i obrazy na ścianach. Często interesuje się sztuką lub posiada talent muzyczny. Ma wiele zrozumienia dla życia duchowego i duchowego rozwoju. Pociąga ją wszystko, co romantyczne i mistyczne, bywa tajemnicza i potrafi wędrować po magicznym świecie swojej wyobraźni. Jako, że kwiat fiołka od prawieków jest znakiem zakochanych, Jolanta to osoba uczuciowa, ale też i uwodzicielska, która ma dar rzucania magicznego uroku na mężczyzn.

Wiesława

Zwykle męska i żeńska odmiana imienia niosą ze sobą zupełnie niepodobne charaktery. Tak też jest z Wiesławą i Wiesławem. Wiesław to imię odpowiednie dla nauczycieli, poetów i fantastów, imię Wiesława - przeciwnie - zwykle noszą twarde realistki. Kobieta o tym imieniu na ogół zwykle mocno stoi na ziemi, ma dobre rozeznanie w sprawach praktycznych i organizacyjnych, choć nie pcha się do pierwszego szeregu. Trzymając się zwykle nieco na uboczu, bierze sprawy w swoje ręce często dopiero wtedy, kiedy jest już właściwie za późno, kiedy coś się sypie czy nawet "wali". Natura obdarzyła ją jednak wielkim zapasem sił i umiejętnością ich regenerowania, co sprawia, że właśnie w takich podbramkowych sytuacjach radzi sobie najlepiej. Natomiast, kiedy wszystko układa się dobrze, panuje zgoda i dobrobyt, nie potrafi wykorzystać wszystkich talentów.

W swojej karierze Wiesława chętnie podejmuje się różnych odpowiedzialnych funkcji związanych z dyscypliną i liczeniem pieniędzy.

Róża

To imię łacińskiego pochodzenia oznacza nazwę kwiatu - pięknej choć kolczastej - róży. Kobieta nosząca to imię jest z natury nerwowa i niespokojna, skłonna do przeżywania emocjonalnych napięć, pasji i namiętności. Chętnie obraca się w kręgu władzy i dużych pieniędzy. Zdarza jej się stawiać wszystko na jedną kartę, podejmować decyzje kierując się powiedzeniami: "wszystko, albo nic" czy "raz kozie śmierć".

pab

KRZYŻÓWKA nr 23

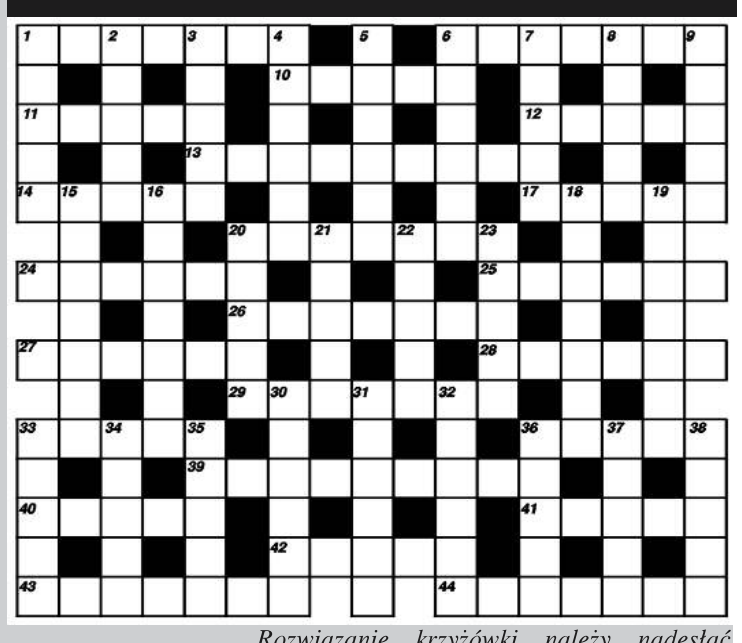

Poziomo:

1 - ostatni przeciwnik naszych piłkarzy, **6** - polski obrońca, **10** - są w wyposażeniu karetki pogotowia, **11** - płaskodenny statek, **12** - okienko na statku, **13** - polski napastnik, **14** - przywódca Rewolucji Październikowej, **17** - miasto na linii Warszawa Poznań, **20** - polski bramkarz, **24** - formacja piłkarska, **25** - prowincja Irlandii, **26** - w TVP jest Olgi Lipińskiej, **27** - łuk wspierający się na kolumnach, **28** - archipelag wysp od Kiusiu do Tajwanu, **29** - polski pomocnik, **33** - amerykańska złotówka, **36** - miasto na Pojezierzu Olsztyńskim, **39** - polski obrońca, **40** - mają je ludzie a kiedyś i żelazka, **41** - okres wojny chłopskiej w Rosji w XVII w., **42** - pierwszy przeciwnik naszych piłkarzy na Mundialu 2002, **43** - szynk, gospoda, **44** - nowo nawrócony.

Pionowo:

1 - trener polskich piłkarzy, **2** - port we Francji nad M.Śródziemnym, **3** - krwawy cesarz rzymski, **4** - choroba gardła, **5** - akt prawny, **6** - utwór S.Wyspiańskiego, **7** - część gwoździa, **8** - potrawa z jaj, **9** - polski obrońca, **15** - zakaz wywozu towarów, **16** - linia na mapie obrazująca ciśnienie atmosferyczne, **18** - imię żeńskie, **19** - nieprzyjemny, **20** - małpa wąskonosa, **21** - lewy dopływ Irtyszu, **22** - pożarna, więzienna lub honorowa, **23** - rybackie statki, **30** - parkowa dróżka, **31** - nocne zmory, widziadła, **32** - marka samochodu, **33** - polski bramkarz, **34** - urządzenie wytwarzające spójne promieniowanie elektromagnetyczne, **35** - przedmiot, **36** - zespół znaków graficznych, **37** - podłużne plamy, zacieki, **38** - miasto na Wysoczyźnie Ciechanowskiej.

Rozwiązanie krzyżówki należy nadesłać w terminie 7 dni na adres redakcji. Za prawidłowe rozwiązanie rozlosowana zostanie nagroda w wysokości **15 złotych w gotówce.**

Rozwiązanie krzyżówki nr 21

Poziomo: LAPLACE, KATOLIK, RURKA, GORCE, ATARI, KRUCYFIKS, ALAS, TRATA, OTOMANA, AMERYK, KALIKO, TRZEWIA, BLUZKA, BIOTYT, NOWENNA, ZNALE, USZAK, NAWIGATOR, OPALE, OKRĘT, GALAR, ODMIANA, APASZKA.

Pionowo: LEGIA, PAROL, ANEKS, ERFURT, ARTYZM, KANION, TOAST, LIANA, KLIPA, TEMELIN, AEROZOL, ROLMOPS, TAKTYKA, OKTAN, ODZEW, AKWEN, AKABA, ODWAGA, ENGELS, NATURA, ZŁOTO, ALARM, ENEMA, URODA, ZGRYZ, KUTIA.

Nagrodę za prawidłowe rozwiązanie krzyżówki wylosowała Grażyna Malesa

Color profile: Disabled
Composite 100 lpi at 45 degrees

Urząd Miejski w Sochaczewie
Wydział Gospodarki Komunalnej i Mieszkaniowej

Składa serdeczne podziękowania

Panu Michałowi Staszewskiemu
Prezesowi Przedsiębiorstwa
Ceramiki Budowlanej S.A. w Plecewicach
za pomoc dla schroniska miejskiego "AZOREK"
w realizacji budowy boksów dla zwierząt.

Naczelnik Wydziału
inż. Władysław Opasiak

ZS-956

Zarząd Miasta Sochaczewa

ogłasza I publiczny nieograniczony przetarg ustny na niżej wymieniony pojazd:

Lp.	Marka pojazdu	Rok produkcji	Numer nadwozia	Cena wywoławcza zgodnie z wyceną
1	ŻUK A07H	1995	SUL00711HS0575774	650

1. I przetarg nieograniczony odbędzie się w dniu 14.06.2002 r. o godz.9.00 w Sali Konferencyjnej Urzędu Miejskiego w Sochaczewie przy ul.1 Maja 16 (Ip.).

2. Przystępujący do przetargu są zobowiązani wpłacić wadium w wysokości 10% ceny wywoławczej (65 zł).

3. Wpłata wadium do dnia 13.06.2002 r. w kasie Urzędu Miejskiego w godz.9.00 do 14.00.

4. Wadium wpłacone przez osobę, która przetarg wygrała zaliczone zostanie na poczet ceny nabycia, a w przypadku uchylenia się przez tę osobę od zakupu pojazdu, wadium przepada na rzecz nabywającego.

5. Zarząd Miasta Sochaczewa nie odpowiada za wady ukryte w pojeździe.

6. Zakupiony pojazd należy odebrać w ciągu 7 dni od daty rozstrzygnięcia licytacji po dokonaniu całkowitej zapłaty przez Nabywcę.

7. Zastrzega się prawo odwołania lub unieważnienia przetargu bez podania przyczyny.

8. Szczegółowych informacji dotyczących ww. pojazdu oraz warunkach przetargu udziela Wydział Gospodarki Komunalnej i Mieszkaniowej Urzędu Miejskiego w Sochaczewie, ul.1 Maja 16, parter, pok.nr 3, w godz.od 8.00 do 16.00, tel.(0-46) 862-22-35 w.344.

Przewodniczący Zarządu,
zastępca Burmistrza
mgr inż. Stanisław Popławski

ZS-957

Szansa dla Ciebie

Kształcimy w zawodach poszukiwanych na rynku pracy.

Zaoczne Studium Policealne dla Pracujących w Sochaczewie
Zaoczne Technikum Zawodowe dla Pracujących w Sochaczewie
i Zaoczne Technikum Samochodowe dla Dorosłych w Sochaczewie
przyjmuje zapisy na nabór IX 2002 r., na I semestry:

Do Studium - kierunek ekonomiczny z informatyką
Specjalność: finanse i rachunkowość
organizacja i zarządzanie p-twem
bankowość

- kierunek informatyczny
Nauka trwa 2 lata. Wymagane jest ukończenie szkoły średniej.

Do Technikum Zawodowego - kierunek ekonomiczny z informatyką
Specjalność: finanse i rachunkowość
organizacja i zarządzanie p-twem
bankowość

Do Technikum Samochodowego - kierunek mechaniczny
Specjalność: naprawa i eksploatacja pojazdów samochodowych
Nauka trwa 3 lata. Wymagane jest ukończenie zasadniczej szkoły zawodowej.

Do wszystkich szkół przyjmujemy bez egzaminów.

Nauka jest odpłatna - bardzo niskie opłaty miesięczne.

Szkoły posiadają znakomite wyposażenie dydaktyczne.

Zajęcia odbywają się na zasadzie zjazdów co dwa tygodnie, w soboty i niedziele od godz. 9.00.

Podania składa się na druku szkolnym, do którego należy załączyć życiorys, świadectwo ukończenia stosownej szkoły i dwa zdjęcia.

Pobierane jest wpisowe.

Podania przyjmujemy i informacji udzielamy w dni robocze w:

- Ośrodku Kształcenia Zawodowego w Sochaczewie, ul. Warszawska 35, tel. 862-34-73, w godz. 7.00-17.00

- Siedzibie S zkoły w Sochaczewie, ul.H.Sawickiej 5, tel. 862-24-61 (Szkoła Podstawowa nr 3) w godz. 8.00-16.00.

Wszystkie szkoły posiadają uprawnienia szkół publicznych. Osoby przyjezdne mogą korzystać z internatu ZSR Sochaczew lub prywatnych noclegowni.

ZS-881

Drobne ogłoszenia

Usługi

- Żaluzje, Verticale, Rolety tekstylne, Rolokasety zewnętrzne. Kozłowski, Słowiańska 17, tel.862-98-20, 0-604-830-360. ZS-1
- Vertal - żaluzje - verticale antystatyczne - rolety tekstylne, zaciemniające - rolety antywłamaniowe. Producent, montaż, VAT. Tel. 0-602-736-692, 0-602-297-257. ZS-2
- **"Dominges" oferuje: ŻALUZJE, VERTICALE, PLISY, ROLETY, CZĘŚCI I SZNUREK DO ŻALUZJI, MOSKITIERY - SIATKI. Tel. 0-602-762-141. Sochaczew, Żeromskiego 10 (czerwona budka).** ZS-8
- Żaluzje poziome, pionowe, rolety materiałowe, antywłamaniowe - producent, 0-603-753-973, 863-26-21. ZS-191
- **OKNA, DRZWI, ROLETY, ŻALUZJE, VERICALE, SIATKI P/OWADOM, PARAPETY,** sprzedaż - montaż. **DARMAR** Sochaczew, **ul.NARUTOWICZA 1**, tel.(0-46) 862-86-07, 0-602-76-25-27. ZS-360
- **Pranie** dywanów, wykładzin, tapicerek meblowych i samochodowych, tel.862-10-45 lub 0-602-496-187. ZS-5
- **Autozłom**, upoważniony do kasacji pojazdów, tel.(0-46) 861-94-66. ZS-6
- **WIDEOFILMOWANIE + FOTOREPORTAŻE, ŚLUBY, WESELA, STUDNIÓWKI, INNE, DVD, VIDEO CD, SVHS, STEREO, TEL. 862-63-38.** ZS-9
- RTV - seris, anteny, alarmy, ul.Trojanowska 30. tel.862-88-22. ZS-17
- Gipsy, panele, malowanie, remonty wnętrz, 0-604-056-710, 0-503-141-105. ZS-105
- Usługi stolarskie, schody, drzwi, wszystko z drewna, wykonanie, transport, montaż, 0-502-281-041, (0-46) 861-25-02, po 16.00. ZS-106
- Solidnie położę gładź gipsową, glazurę, terakotę, panele oraz wszystko to co jest związane z płytą gipsową, docieplanie budynków, tel.863-13-44, 0-600-813-372. ZS-160
- Usługi kucharsko-cukiernicze, tel. 0-601-323-367. ZS-171
- Wideofilmowanie, tanio, solidnie. tel. 838-49-38. ZS-175
- Wanny - odnawianie, gwarancja, 0-603-753-973, 863-36-21. ZS-192
- Kompleksowe wykańczanie wnętrz, gipsy, panele, cyklinowanie, glazura, 0-603-406-393. ZS-299 R
- Dachy: blacha, papa termozgrzewalna, ocieplenie budynków, gipsy. tel. 0-503-141-105, 0-604-056-710. ZS-466
- Usługi blacharsko-dekarskie, papy termozgrzewalne, 863-30-79, 0-607-841-782. ZS-470
- Docieplanie budynków, tynki, murowanie, 0-600-672-774. ZS-542
- Pręt żebrowany tanio + transport, garaże blaszaki. Kuznocin 56, tel. 863-61-57 i 0-604-477-104. ZS-591
- Cyklinowanie układanie parkietu, mozaiki, panele, tel. (46) 837-42-55, 0-501-180-959. ZS-618
- Dachy - tel. 0-502-478-440. ZS-665
- Hydrauliczne tanio i z gwarancją!!! Tel.837-19-29. ZS-683
- **Ogród w Twoim stylu**: projekty, wykonawstwo, przebudowa, 0-502-749-450, www.antracyt.com.pl. ZS-713
- **Renowacja mebli, (0-46) 838-04-34.** ZS-777
- Układanie kostki, duże ilości. Tanio. Szybko. 838-60-20, 0-601-593-011. ZS-793
- Komputerowe przepisywanie pac, 862-94-37, wieczorem. ZS-834
- Usługi remontowe, 863-23-53. ZS-843
- Układanie terakoty, glazury, wykańczanie wnętrz, 862-69-57, 0-501-254-705. ZS-866
- TANIE SPRZĄTANIE mycie okien w domach, biurach, tel.862-10-67, 0-502- 996-956. ZS-872
- Układanie kostki brukowej, 833-42-53, 835-22-74. ZS-874
- Naprawa plastików samochodowych, blacharstwo, lakiernictwo, 0-607-460-678. ZS-883
- Usługi hydrauliczne, tel.861-63-33. ZS-887
- Glazura solidnie, 0-503-453-940. ZS-899
- Usługi hydrauliczne, nowoczesne instalacje sanitarne w miedzi i plastiku, tel.(0-46) 863-40-87, 0-601-154-847. ZS-912
- DVD, Video, Śluby, tel.0-601-312-001. ZS-921
- Gipsy, gładź, ścianki, sufity, poddasza, panele, glazura, remonty wewnątrz. (046) 863-52-40, 0-606-321-509. ZS-936
- Wyrób i montaż schodów wolno stojących, zakładanie paneli ściennych i podłogowych, tel. 606-486-984. ZS-947
- AUTO-GAZ MONTAŻ - RATY, 862-72-15, 0-600-889-829. ZS-958

Nieruchomości

- Sprzedam M-6, 85 m^2, cegła, I piętro, tel.0-602-74-12-78. ZS-136
- Sprzedam dom 240 m^2, działka 3,5 tys. m^2, Sochaczew, ul.Podgórna, tel. 0-608-38-00-39. ZS-397
- Sprzedam mieszkanie w Teresinie 78m^2, tel. 0-604-807-259 lub (046) 861-44-62. ZS-728
- Uzbrojone budowlane, tel.(0-22) 664-29-07. ZS-732
- Sprzedam działki budowlane, tel. 862-50-09. ZS-809
- Sprzedam M-3, 48 m^2 (piece), tel.862-20-68, po 16.00. ZS-825
- Sprzedam Legionowo M-5, własnościowe, I piętro + garaż, tel.0-601-325-776. ZS-826
- Sprzedam mieszkanie 25 m^2 w centrum Sochaczewa, I piętro, tel.(0-46) 862-48-04, 0-604-472-906. ZS-832
- Tanio sprzedam mieszkanie 69 m^2, ul.Młynarska 1 m.4, tel.0-607-534-620. ZS-837 R
- Sprzedam mieszkanie, tel. 862-32-20. ZS-840 R
- Wynajmę mieszkanie, tel.862-32-20. ZS-841 R
- Sprzedam M-5 w Chodakowie, tel.862-73-08. ZS-842
- Okazje! Sprzedam działkę 2,28 ha z budynkami: mieszkalnym i mieszkalno-gospodarczym o pow. 326 m^2 w Kuznocinie Górnym przy trasie poznańskiej, tel. 862-49-02, po 20.00 lub 0-606-745-767. ZS-844
- Sprzedam M-3, Targowa 1/10, 0-600-169-585. ZS-850
- Sprzedam atrakcyjną działkę budowlaną uzbrojoną przy ulicy Staszica, (0-pref.-46) 862-83-32. ZS-851
- Do wynajęcia lokal 50 m^2, na każdką działalność, w centrum Sochaczewa, tel. 86-2-11-49. ZS-858
- Sprzedam M-3, 60 m^2, 861-95-96. ZS-869
- M-3 do wynajęcia, tel.862-65-67. ZS-871
- Do wynajęcia w centrum handlowym, przy ul.Staszica 34A: 1, 2, 3 piętro i piwnica w całości lub części, w nowym budynku na 1000 m^2 działce, tel.0-602-237-042, (0-46) 863-58-12. ZS-873
- Kupię domek do 40 tys.zł, 0-604-136-566, 862-14-51. ZS-877
- Do wynajęcia lub sprzedania lokal o pow.60 m^2 w Sochaczewie (w rozliczeniu może być mieszkanie), tel.862-52-08. ZS-878
- Sprzedam działkę budowlaną, Sochaczew - Rozlazłów, 900 m^2, tel.0-601-84-43-65. ZS-882
- Sprzedam działki budowlane w okolicy Niepokalanowa - 19 zł/m^2, tel.0-606-402-769. ZS-888
- Sprzedam lub zamienię na M-3 dom o pow.100 m^2, 0-609-591-353. ZS-890
- Sprzedam garaż przy ul.Słowackiego oraz działkę budowlaną przy ul.Okrężnej, tel.0-604-12-75-11. ZS-895
- Sprzedam garaż przy ul.Parkowej, tel.0-606-649-983. ZS-897
- Wynajmę M-2, tel.0-601-297-195. ZS-909
- Sprzedam działkę budowlaną 1100 m^2 w Chodakowie, tel.(0-22) 722-52-45, po 18.00. ZS-910
- Sprzedam dom w Kuznocinie, 0-602-396-318. ZS-913
- Do wynajęcia M-3, tel.863-57-66. ZS-917
- Wynajmę 2 pawilony handlowe po 60 m^2, tel.0-692-455-295. ZS-922
- Pilnie sprzedam dom, 863-09-23. ZS-924
- Odstąpię sklep odzieżowy w dobrym punkcie, lub udostępnię część lokalu, tel. 0-501-254-705 po 19.00. ZS-928
- **Sprzedam M-3, 48 m^2. Wiadomość: sklep warzywniczy, ul.Narutowicza 3a.** ZS-940
- Biura, gabinety do wynajęcia, wysoki standard, centrum Żyrardowa, 0-606-623-592. ZS-943

Sochaczewska Szkoła Umiejętności

Ogłasza nabór zimowy

Na I, II, III, IV, V semestr 2002/2003

(przyjęcia bez egzaminów wstępnych)

*** do Zaocznego Liceum Ogólnokształcącego o profilu ogólnym**
Nauka trwa 3 lata
Wymagane jest ukończenie szkoły podstawowej lub ZSZ.
Egzamin maturalny według starych zasad

*** do Studium Zawodowego**
specjalność - technik bezpieczeństwa i higieny pracy (BHP)

Nauka trwa:
po LO - 3 semestry
po technikum - 2 semestry

Niskie czesne

Zajęcia odbywają się w systemie zaocznym (zjazdy sobotnio-niedzielene). Informacji udziela sekretariat Szkoły Podstawowej Nr 2 w Sochaczewie ul. 15 Sierpnia 44, tel. (0-46) 862-22-76 w godz. 8.00-16.00.

ZS-963

Ogłoszenie o licytacji ruchomości

Komornik Sądu przy Sądzie Rejonowy w Sochaczewie (tel. 862-24-58) ogłasza, że: w dniu 2002.06.29 o godz. 12.00 w lokalu: Sarnów 20, 96-514 Rybno

Odbędzie się w trybie ustalonym w art. 867 kpc druga licytacja ruchomości składających się z:

Lp	nazwa ruchomości	Ilość	suma oszacowania	suma wywołania
1	Suszarnia do makaronów	4*	6.000,00	3.000,00
2	Maszyna do makaronów	1	20.000,00	10.000,00
3	Osiewacz do mąki	1	2.400,00	1.200,00
4	Mieszalnik do ciasta	1	6.000,00	3.000,00
5	Wózki i sita do suszenia kompl.	12*	2.000,00	1.000,00

*) cena za sztukę

Ruchomości można oglądać w dniu licytacji w miejscu i czasie oznaczonym wyżej. Suma wywołania wynosi 50,00% sumy oszacowania .

Komornik

ZS-955

C:\Nowa Gazeta\zs02_23.vp
3 czerwca 2002 16:28:40

- Sprzedam garaż blaszany, tel. 602-74-12-78. ZS-948
- Sprzedam mieszkanie 49 m² ul. 1 Maja 4 608-506-557. ZS-949
- Posiadam lokal do wynajęcia o pow. 70 m², ul. 15-go Sierpnia 38, tel. 86-230-88, 0-600-66-75-21. ZS-951
- Sprzedam 3-pokojowe, 63m², Al. 600-lecia, tel. 862--43-24. ZS-953
- Zamienię na mniejsze lub sprzedam M-4, 63 m², parter tel. 862-44-58 lub 862--80-80. ZS-954
- Sprzedam 37m² w centrum Sochaczewa, 0-601-293-285. ZS-962
- Sprzedam M-5, 73m², I piętro, tel. 0-602-27-66-46. ZS-959
- Sprzedam działkę budowlaną w Kozłowie Biskupim za Energomontażem, 863-32--97, 0-501-212-889. ZS-960
- Sprzedam garaż w Chodakowie, tel. 862-72-98. ZS-965
- Sprzedam nieruchomość Teresin- oś.Granice, tel. 0-691--848-206. ZS-966
- Tanio sprzedam M-3 (37 m²) IV p. w centrum, niski czynsz. Tel. 862-67-46, 0-607-475-637. ZS-967
- Sprzedam mieszkanie, 36 m² w centrum, 862-25-05. ZS-969
- Zdecydowanie sprzedam 1100 m² budowlanej w Sochaczewie (inne propozycje), 0-504-503-619. ZS-970
- Sprzedam niedrogo lub wynajmę umeblowane mieszkanie 2 pokojowe o pow. 37 m², I piętro, na ul.Słowackiego, po kapitalnym remoncie, 0-606--745-767 lub 862-49-02. ZS-971
- Do wynajęcia dom piętrowy, pół domu z garażem wiad. Młynarska 21. ZS-972

Zdrowie

- **JAROSŁAW ZAŁUSKI** - specjalista chorób płuc, specjalista medycyny rodzinnej, specjalista alergolog, pediatra - **TESTY ALERGICZNE I LECZENIE ALERGII, SPIROMETRIA, USG, WIZYTY DOMOWE. TEL. 0-502-288-637.** ZS-3 R
- **Bogdan Śliwicki** specjalista ginekolog-położnik **USG, laser, zabiegi** "Centrum Medyczne" ul.Kraszewskiego 14, tel. 862-12-21, 0-605-4-55-089. ZS-15 R
- **Nowoczesny Gabinet Stomatologii Estetycznej i Protetyki** lek.stom. Izabela Pietras, tel.0-601-869-323, Al.600-lecia 45. ZS-21 R
- **Psychiatra Joanna Iwańczuk**, ul.Warszawska 21, I piętro, sobota godz. 12.00--15.00. Zapisy telefoniczne 0-601-239-760 między 20.00-21.00. ZS-39
- **Centrum Stomatologiczne "Eldent", ul.15-go Sierpnia 1, 862-50-61, pon.-pt. 9-19, sob.9-12. Pełny zakres usług.** ZS-90
- **OKULIŚCI** - PRACOWNICY KLINIK, NOWOCZESNE URZĄDZENIA DIAGNOSTYCZNE. **Poradnia leczenia jaskry** (komputerowe badanie pola widzenia, bezdotykowy pomiar ciśnienia wewnątrzgałkowego. **Okulista dziecięcy** (Poradnia leczenia zeza), APLIKACJA SOCZEWEK KONTAKTOWYCH. **ALFA** Sochaczew, Al.600--lecia 45 (poniedziałki, środy, piątki, soboty). Rejestracja wizyt: **863-38-74.** ZS-97
- **PROMOCJA**! Nowo otwarty **gabinet stomatologiczny** oferuje: pełny zakres usług, przeglądy kamerą wewnątrzustną, materiały najwyższej jakości, **ceny promocyjne. ŻELAZOWA WOLA 8** (obok Parku Chopina), tel.**0-606-925-607**. ZS-835 R
- **Masaż leczniczy, relaksacyjny, odchudzający. Rehabilitacja czynna, tel.862-17-62, 0-692-155-870.** ZS-919 R

Motoryzacja

- **Zdecydowanie kupię auta powypadkowe pełnosprawne, płatność gotówką (0-46) 837-46-96, 0-609-576-946.** ZS-13 R
- **POWYPADKOWE KUPIĘ, 0-608-515-940.** ZS-222
- **SKUP USZKODZONYCH, 0-604-412-810.** ZS-223
- **PEŁNOSPRAWNE KUPIĘ, TEL.0-504-578-939.** ZS-745
- Sprzedam MZ-250, 0-604-136-566, 862-14-51. ZS-876
- Sprzedam renault clio, 1993, 120 tys. km, tel. 0-604-460-478, 863-08-43. ZS-946
- Sprzedam przyczepę campingową - Niewiadów, tel. 602--645-789. ZS-952
- Kupię przyczepkę samochodową tel.863-33-69. ZS-961
- Sprzedam forda escorta 1,4 r.1995. wsp. kier. 2 x Air Bag. centralny zamek, szyber, granatowy metalik. tel. 0-501-255-042 w godz. od 16.00-22.00. ZS-968

Nauka

- Zespół Szkół Ogólnokształcących Społecznego Towarzystwa Oświatowego w Sochaczewie przyjmuje zapisy **do klas pierwszych gimnazjum i liceum** na rok szkolny 2002/2003. Po szczegółowe informacje zapraszamy do szkoły: ul.Sienkiewicza 7, tel. 862-76-57. ZS-814 R
- Ośrodek Kształcenia Oświatowego zaprasza do udziału w szkoleniach: kierowca wózków jezdniowych, komputerowe (m.in. internet), BHP (pełen zakres), pedagogiczny, energetyczne (m.in. palacz c.o.), obsługa urządzeń dźwignicowych, minimum sanitarne, spawanie (elektryczne, gazowe i inne), inspektor ds.BHP, SEP i inne. Sochaczew, ul.Żeromskiego 10, tel.862-94-76, 0-602-730-192. ZS-931

Praca

- **AMPLICO AIG LIFE** podejmie współpracę z osobami z terenu Sochaczewa i okolic. min. średnie wykształcenie, ukończone 26 lat. Nie wiesz co zrobić z wolnym czasem. Zadzwoń lub wyślij SMS 0-603-061-524. ZS-817
- Pizza Bravo zatrudni od połowy sierpnia dziewczęta. Prawo jazdy mile widziane, 861-25-36. ZS-875
- Zatrudnię do zbioru malin, okolice Sochaczewa, 863-40-85, 0-600-747-356, 862-20-75. ZS-926

Różne

- Sprzedam sad wiśniowy, gm.Kampinos, 0-692--551-886. ZS-815
- Sprzedam ksero biurowe, stan bardzo dobry, wiad: tel. 0-604-131-337. ZS-944
- **Sprzedam strusie niebieskoszyje 1 i 2- miesięczne, tel. 601-937-898.** ZS-950
- **TUSZE, TONERY.** Sprzedaż, skup, regeneracja. 0 503 855 858, 0 504 693 102, 0 601 482 628 ZS-973
- **KASY FISKALNE.** Sprzedaż, serwis. 0 503 855 858, 0 504 693 102, 0 601 482 628 ZS-974
- **KOMPUTERY** nowe i używane. TANIO. Skup, sprzedaż, zamiana. 0 503 855 858, 0 504 693 102, 0 601 482 628 ZS-975

Prywatne Liceum Ekonomiczno-Handlowe oraz Prywatne Gimnazjum "Milenium" w Sochaczewie ul.Piłsudskiego 63

OGŁASZA

nabór na rok szkolny 2002/2003

a) dla uczniów kończących gimnazjum do:
- trzyletniego Prywatnego Liceum Profilowanego w następujących profilach: ekonomiczno-administracyjnym, socjalnym, zarządzania informacją
- czteroletniego Prywatnego Technikum Ekonomiczno-Handlowego w następujących zawodach: technik ekonomista i technik handlowiec

b) dla uczniów, który ukończą szkołę podstawową do Prywatnego Gimnazjum "Milenium"

Wszystkie szkoły posiadają uprawnienia szkół publicznych.

Sekretariat szkół czynny w poniedziałki, środy i piątki w godzinach 15.30-17.30 (tel.862-31-16 lub 862-36-43). ZS-880

Sprzedaż Kompletnych Systemów Dachowych i rynnowych

Polecamy:

*** dachówkę, blachodachówkę, okna do poddaszy, folię, podbitkę, oraz rynny w szczególności szwedzkie rynny stalowe w 6 kolorach firmy Plannta**

*** solidne i fachowe ekipy dekarskie**

Sochaczew, ul.Łowicka 16

Tel./fax. (046) 863-55-73. ZS-577

Bezpłatny kupon dla poszukujących pracy

Treść

. . . . . .

. . . . . .

. . . . . .

Imię nazwisko i adres

. . . . . .

. . . . . .

CHLEB POWSZEDNI POLAN TO ZDROWIE!!!

Zachowuje świeżość i dobry smak przez kilka dni

Chleb Polan wypiekany jest metodą tradycyjną na żurach

Potwierdzeniem jakości żuru piekarskiego jako wypieku chleba bez polepszaczy jest Złoty Medal Targów

INTERPIEK - POLGASTRO 2002

Zawarty w Chlebie Polan kwas mlekowy zapobiega chorobom żołądka.

Zachęcamy Państwa do kupowania i spożywania Chleba POLAN.

Oferujemy bułeczki ze szczypiorkiem i koperkiem

Zapraszamy do współpracy odbiorców hurtowych

Piekarstwo Wawrzyn Andrzej i Marek
Karolków Szwarocki 9, 96-514 Rybno,
Tel./fax (0-46) 861-12-23, 0-501-283-438

ZS-310

Oferty Powiatowych Urzędów Pracy

PUP w Sochaczewie

ul.Hanki Sawickiej 1, pok.4, tel.862-33-93, 862-24-24 w.252

Nauczyciel jęz.angielskiego, szwaczka, operator maszyn, agent ubezpieczeniowy, magazynier wyrobów gotowych, kierowca z prawem jazdy kat.C+E, lektor jęz. angielskiego - nauczanie w przedszkolu, lakiernik samochodowy, blacharz samochodowy, mechanik samochodowy, hodowca bydła, a dla osób z grupą inwalidzką - robotnik magazynowy.

PUP w Łowiczu

ul.Stanisławskiego 28, tel.837-04-20, 837-03-73, 837-07-76 w.252

Nauczyciele: jęz.angielskiego, informatyki, przedmiotów zawodowych elektrycznych, przedmiotów gastronomiczno-hotelarskich, referent ze znajomością kadr, ZUS, spraw pracowych, sprzedawca, glazurnicy, malarze, dekarz budowlany, tynkarze, murarze, krojczy z umiejętnością samodzielnego rysunku, referent z biegłą znajomością jęz.angielskiego, mile widziany niemiecki, monter instalacji wodno-kanalizacyjnej i c.o., handlowiec do sprzedaży stolarki okiennej, kasjer sprzedawca, piekarz ciastowy z doświadczeniem, nauczyciel jęz.angielskiego i niemieckiego, traktorzysta-mechanik, metrolog, kucharka wykwalifikowana - praca sezonowa w Jastarni, kierowca z prawem jazdy kat.C+E, kierowca z prawem jazdy kat.C + adr, kierowca z prawem jazdy kat.C + E rencista ze znajomością obsługi komputera i dokumentów materiałowych, szwaczka, sprzedawca - mężczyzna, sprzedawca w małej gastronomii - rencistka, osoba po szkole rolniczej (do 25 lat), kasjer-sprzedawca, sprzedawca i kierownik sklepu AGD i RTV, sprzedawczyni z wykształceniem średnim, fryzjer damsko-męski (może być do przyuczenia), szwaczki - szycie bluzek (indywidualnie), szwaczki, krawcowa, prasowaczki w Warszawie, osoba do księgowości, przedstawiciel handlowy do 25 lat, mężczyzna, szwaczka do szycia skarpet, a dla osób z grupą inwalidzką - ochroniarz w wieku do 40 lat.

PUP w Płocku

ul.Kostrogaj 1, tel. (0-24) 264-12-98 lub 99

Lekarz z wykształceniem wyższym medycznym i odbytym stażem, magister farmacji z wykształceniem wyższym farmaceutycznym, nauczyciel przedmiotów zawodowych z wykształceniem wyższym elektrycznym, nauczyciel przedmiotów zawodowych z wykształceniem wyższym elektronicznym, agent ubezpieczeniowy z licencją pośrednika ubezpieczeniowego, przedstawiciel handlowy z wykształceniem średnim i prawem jazdy kat. B, technolog z wykształceniem min. średnim, bardzo dobrą znajomością języka niemieckiego w mowie i piśmie, znajomością budowy samochodów oraz prawem jazdy kat.B, sprzedawca z bardzo dobrą znajomością akwarystyki, sprzedawca z wykształceniem zawodowym i dobrą znajomością branży mięsnej, kosmetyczka z wykształceniem średnim kierunkowym, mechanik autobusów i samochodów ciężarowych z 5-letnim stażem pracy w zawodzie, fryzjer z doświadczeniem w zawodzie, piekarz-cukiernik z dobrą znajomością zawodu, szwaczka z doświadczeniem w zawodzie, dziewiarz maszyn saneczkowych z wykształceniem zawodowym kierunkowym i min.2-letnim stażem pracy, a dla osób niepełnosprawnych: sprzedawca, kierowca z prawem jazdy kat.B.

PUP w Rawie Mazowieckiej

ul.1 Maja 1A, tel.814-40-51, 814-45-18 w.252

Szwaczka, spawacz CO2, kierowca z prawem jazdy kat.C+E, ślusarz.

PUP w Skierniewicach

Al.Niepodległości 7, pok.5 lub 6, tel.833-63-99, 833-61-82 w.201

Szwaczka, cukiernik, maszynista chłodniczy - wymagana książeczka do kontaktu z żywnością, kierowca z prawem jazdy kat.C+E, agent celny z egzaminem państwowym, nauczyciel matematyki z informatyką lub nauczyciel matematyki ze znajomością jęz. angielskiego, elektromonter, murarz.

PUP w Żyrardowie

ul.Limanowskiego 45, tel.855-42-58, 855-38-12 w.262

Kierowca, szwaczka, handlowiec, zbrojarz-betoniarz, brakarz do szwalni, piekarz, pracownik lakierni, kasjer biletowy z uprawnieniami, nauczyciele: j.angielskiego, przyrody, wychowania fizycznego, fizyki, pośrednik ubezpieczeniowy, pracownik restauracji, operator dźwigu, kierowca taksówki osobowej, agent celny, tapicer, szlifierz do kamienia, sprzedawca, stolarz, kasjer - przyjmowanie zakładów bukmacherskich, cieśla.

pab

Podejmę pracę

- Technik mechanik-ekonomista 30 lat praktyki, w tym 20 lat na stan. kierowniczym, prawo jazdy A+B, dyspozycyjny, tel. 862--38-82.
- Wykształcenie Policealne Rolnicze, wiek 40 lat, znajomość podst. komputera i urządzeń biurowych, poszukuje pracy (może być opieka nad dzieckiem lub sprzątanie) tel. 862-81-24.
- Technik budowlany z uprawnieniami, tel. 0-604-817-442.
- Dyspozycyjna, doświadczenie, zaopiekuje się dzieckiem bądź osobą starszą, tel. 862-26-22 po godz. 18.00 prosić Zofię.
- Bardzo dobrze komputer, język niemiecki i angielski pracowitość, kreatywność, kultura osobista, podejmę pracę od zaraz tel. 863-53-88.
- Kobieta, w średnim wieku, wykszt. wyższe-finanse, komputer, podst. angielski, prawo jazdy kat. B, staż pracy, podejmie pracę, tel. 838-06-38.

Color profile: Disabled
Composite 100 lpi at 45 degrees

JUDO

Zawodnicy sekcji judo "Orkan" startowali 26 maja w IV Ogólnopolskim Turnieju Judo w Mławie

Trenerzy Arkadiusz Sobieraj, Jerzy Szymański

Waga 30 kg

I miejsce - Przemek Pawelec

Waga 36 kg

I miejsce - Marcin Smagała

III miejsce - Kamil Pawelec

Waga 46 kg

I miejsce - Ewelina Sobieraj

III miejsce - Ewelina Kowalewska

V miejsce - Mirek Raczkowski

Waga 40 kg

I miejsce - Rafał Zarzycki

II miejsce - Miłosz Chmielewski

Waga 45 kg

V miejsce - Paweł Orzeszek

Waga +57 kg

IV miejsce - Krzysztof Baczyński

V miejsce - Konrad Brodnicki

waga 23 kg

I miejsce - Kasia Gołębiowska

Waga 30 kg

I miejsce - Kinga Gołębiowska

MUNDIAL MUNDIAL MUNDIAL MUNDIAL

Jak zagrają piłkarze?

Co prawda piłkarze na piłkarskich mistrzostwach już grają, ale może właśnie dlatego łatwiej pokusić się o typowanie zwycięzców. My też postanowiliśmy zabawić się w przewidywania. Zapytaliśmy więc kilkanaście znanych w Sochaczewie osób o ich typy.Zwycięzca otrzyma zaś honorowy tytuł EKSPERTA. Przypomnieć należy, iż podobną zabawę proponowaliśmy czytelnikom dwa lata temu podczas finałów piłkarskiego EURO 2000, i wówczas tytuł EKSPERTA otrzymał zasłużony trener Stefan Wydlarski, który właściwie wytypował zestawianie pary finałowej i wynik meczu: Francja - Włochy 2:1. Tym razem pytamy również o zestaw pary finałowej oraz wytypowanie mistrza, a także o wynik meczu Korea Płd.-Polska.

	FINAŁ	Korea Płd. - Polska
Dariusz Miłkowski - nauczyciel w-f, wicedyr ZSCKU	Włochy - **Brazylia**	0:0
Andrzej Grzybowski - trener piłkarski	**Argentyna** - Włochy	1:1
Michał Pszczółkowski - trener piłkarski	**Argentyna** - Anglia	3:1
Sylwester Rożdżestwieński - dziennikarz radia FAMA	**Brazylia** - Niemcy	3:1
Edward Stasiak - przew. Rady Miejskiej	**Argentyna** - Niemcy	2:1
Stanisław Szulczyk - burmistrz Sochaczewa	Niemcy - **Francja**	1:1
Stanisław Popławski - wiceburmistrz Sochaczewa	Francja - **Argentyna**	2:1
Jerzy Michalak - wiceburmistrz Sochaczewa	Niemcy - **Argentyna**	1:1
Andrzej Wierzbicki - sekretarz Miasta	**Hiszpania** - Brazylia	2:2
Kazimierz Orzechowski - przew. Rady Powiatu	**Francja** - Argentyna	0:1
Mieczysław Głuchowski - wicedyr. ZSO im. Fr. Chopina,	Argentyna - **Polska**	1:2
ks.Bogumił Karp - dyrektor Radia PLUS	**Hiszpania** - Argentyna	2:1
Stefan Wydlarski - najlepszy trener w historii Sochaczewa	Niemcy - **Francja**	0:1
Sławomir Burzyński - red. „Ziemi Sochaczewskiej"	**Brazylia** - Argentyna	1:2

Za tydzień dowiemy się, jak typować będą nasi fachowcy kolejny mecz Polaków, znając wynik pierwszego pojedynku.

PIŁKA NOŻNA

Mazowiecka liga seniorów - grupa zachodnia

Tur był silniejszy

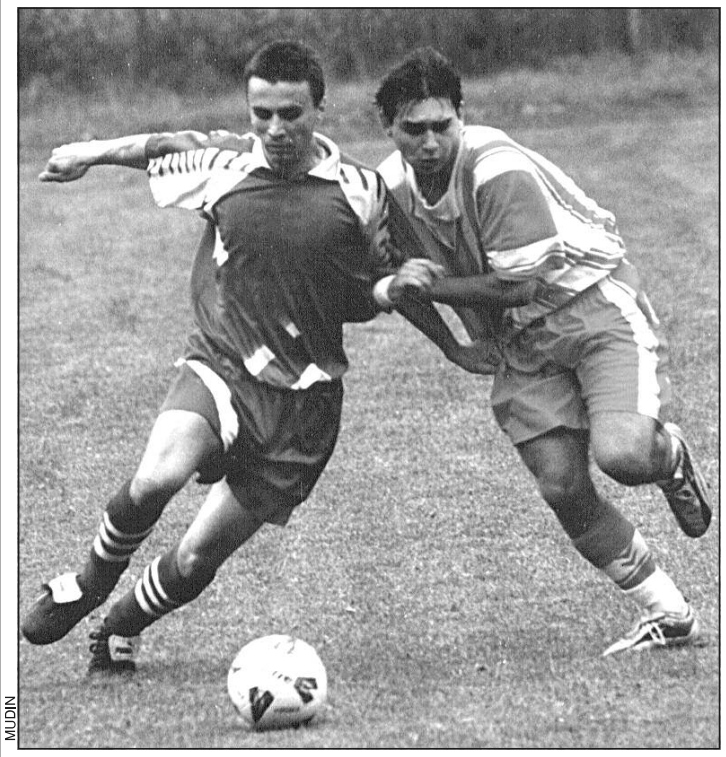

MUDIN

Tur Jaktorów - MKS Orkan-Bzura Sochaczew 2:0

Sochaczewscy piłkarze rozegrali bardzo słabe spotkanie i zasłużenie przegrali. Kolejny cios w sochaczewską piłkę nożną to przedwczesna śmierć wieloletniego kierownika drużyn sekcji piłki nożnej Mariana Szmigiery, który niespodziewanie zmarł nad ranem w ostatnią sobotę.

Mazowiecka liga seniorów - grupa płocka

Trzy gole w Iłowie

Unia Iłów - Orzeł Goleszyn 3:0 (1:0)

A.Grzybowski, M.Piątkowski, R.Załuga

Podopieczni Andrzeja Grzybowskiego nie dali żadnych szans swoim rywalom i zasłużenie wygrali. Gdyby piłkarze Unii wykorzystali wszystkie sytuacje podbramkowe wynik mógłby być nawet dwucyfrowy.

1. LZS Ciołkowo	53
2. Skra D.	52
3. Zyrardowianka	50
7. Unia	34
9. Relax	28
12. Orzeł S.	16
13. Wisła	16
14. Świt	16

Dni Sochaczewa

7-9 czerwca 2002

Piątek 7.06.2002 r.

Urząd Miejski w Sochaczewie, ul.1 Maja 16 - sala konferencyjna

godz.10.00 - **Uroczysta Sesja Rady Miejskiej** - "Sochaczew wczoraj, dziś i jutro" - podsumowanie konkursów i wręczenie nagród

Sobota, 8.06.2002

Muszla Koncertowa

godz.15.00 - 15.10 - **Otwarcie Dni Sochaczewa z udziałem władz miasta**

godz.15.15 - 15.50 - "Słońce nad całym światem" - występ dzieci z przedszkoli nr 1 i nr 7

godz.15.55 - 17.45 - "Kocham Cię Życie, Kocham Cię Człowieku" - program szkół podstawowych i gimnazjów

godz.17.50 - 18.30 - Taneczne Szaleństwa - program artystyczny w wykonaniu zespołów tanecznych i sekcji działających w Miejskim Ośrodku Kultury

godz.18.30 - 19.30 - **Koncert Formacji XXL**

godz.19.35 - 20.30 - **Koncert "Zespół o Wdzięcznej Nazwie"**

godz.20.35 - 20.45 - Konkurs Radia Fama

godz.20.50 - 21.50 - **Koncert zespołu Golden Life**

godz.22.00 - 23.00 - **Dyskoteka**

Niedziela 9.06.2002

godz.10.15 - **Msza Święta w intencji mieszkańców miasta Sochaczewa,** Kościół Świętgo Wawrzyńca w Sochaczewie

Tor Motocrossowy - Podzamcze

godz.14.00-15.00 - Zawody motocrossowe - X Puchar Miasta Sochaczewa

Muszla Koncertowa - Podzamcze

godz.15.20 - 16.20 - Koncert zespołów PSM I i II st. w Sochaczewie

godz.16.30 - 17.30 - Program dla dzieci - Rewia Dziecięca "Sylaba"

godz.17.40 - 18.40 - **Koncert Ireny Jarockiej**

godz.18.45 - 19.10 - Ogłoszenie wyników konkursów oraz losowanie nagród

godz.19.15 - 20.10 - **Koncert zespołu STONE FREE**

godz.20.15 - 20.25 - Konkurs Radia Fama

godz.20.30 - 21.30 - **Koncert zespołu Varius Manx**

IMPREZY TOWARZYSZĄCE

Czwartek 6.06.2002

Miejski Ośrodek Sportu i Rekreacji - Pływalnia "Orka" w Sochaczewie, ul.Olimpijska 3

godz.9.00 - **Otwarte Mistrzostwa Powiatu Sochaczewskiego w Pływaniu** Szkół Podstawowych, Gimnazjalnych i Średnich

Piątek, 7.06.2002

Muzeum Ziemi Sochaczewskiej i Pola Bitwy nad Bzurą w Sochaczewie, ul.Pl.Kościuszki 2

godz.10.00 - "Sochaczew między I a II wojną światową" - prelekcja

Miejska Biblioteka Publiczna w Sochaczewie, ul.Żeromskiego 39A

godz.9.00 - 18.00 - Wystawa fotografii artystycznej o tematyce przyrodniczej Doroty Rachoń

Miejski Ośrodek Kultury w Sochaczewie, ul.Chopina 101

godz.14.00 - wernisaż - wystawa konkursowa "Najlepsza praca plastyczna 2001 -2002" na temat "To mi się przyśniło"

godz.20.00 - nocny maraton filmowy - Kino "Mazowsze"

Państwowa Szkoła Muzyczna I i II st. w Sochaczewie, ul.Głowackiego 2

godz.17.00 - koncert doroczny w wykonaniu zespołow PSM I i II st.

Sobota 8.06.2002

Miejska Biblioteka Publiczna w Sochaczewie, ul.Żeromskiego 39A

godz.9.00 - 16.00 - wystwa fotografii artystycznej o tematyce przyrodniczej Doroty Rachoń

Muzeum Ziemi Sochaczewskiej i Pola Bitwy nad Bzurą w Sochaczewie, Pl.Kościuszki 2

godz.10.00 - 16.00 - Kiermasz książek - oficyny wydawnicze: "Bellona", Rytm", "Volumen", Yoyager", wydawnictwa muzealne

godz.10.00 - 16.00 - Galeria Sztuki Współczesnej - prace sochaczewskich plastyków

godz.10.20 - 15.40 - Jarmark Średniowieczny - zaprasza Księstwo Drakonii Czarnej na czele z Księciem Wiciądzem Wszeborem I

godz.11.00 - "Co w lesie piszczy" - finał konkursu przyrodniczego

godz.15.00 - 16.00 - Otwarcie wystaw: "Władcy i wodzowie Polski w medalierstwie" - wystawa ze zbiorów St.Duńskiego (Klub Kolekcjonerów Sochaczewskich)

"Czas zatrzymany" - malarstwo Tatiany Pytkowskiej

"Technika w modelu zaklęta" - wystawa Klubu Modelarstwa Redukcyjnego

MOSiR Hala Sportowa w Sochaczewie, ul.Chopina 101

godz.10.00 - Turniej Piłki Siatkowej Zespołów Amatorskich

Miejski Klub Sportowy "Orkan" w Sochaczewie, ul.Warszawska 80

godz.11.00 - Orkan - Milanówek - piłka nożna liga trampkarzy

godz.14.00 - Mistrzostwa Mazowsza Dzieci i Młodzieży w rugby

Niedziela 9.06.2002

Muzeum Kolei Wąskotorowej, ul.Towarowa 7

godz.9.00 - 14.30 - Zwiedzanie Muzeum, bezpłatny pociąg do Tułowic. Bilety na przejazd będą wydawane w kasie PKP (wąskotorowa) w dniu wyjazdu od godz.8.00.

Muzeum Ziemi Sochaczewskiej i Pola Bitwy nad Bzurą w Sochaczewie, Pl.Kościuszki 2

godz.10.00 - 16.00 - Kiermasz książek- oficyny wydawnicze: "Bellona, "Rytm", "Volumen", "Yoyager", wydawnictwa muzealne

godz.10.00 - 16.00 - Galeria Sztuki Współczesnej - prace sochaczewskich plastyków

MOSiR, Hala Sportowa, ul.Kusocińskiego 2

godz.10.00 - Finał "Grand Prix" Tenisa Stołowego

Miejski Klub Sportowy "Orkan", ul.Warszawska 80

godz.13.00 - Orkan-Budowlani Olsztyn, seria A rugby seniorów

Serdecznie zapraszamy - życzymy miłej zabawy

Rada i Zarząd Miasta Sochaczewa

KOMUNIKAT

Zarządu Miasta Sochaczew

Zgodnie z art. 18 ust. 2 pkt 12 ustawy z dnia 7 lipca 1994 r. o zagospodarowaniu przestrzennym (tekst jednolity w Dz. U. z 1999 r. nr 15 poz. 139, z późniejszymi zmianami)

podaje się do publicznej wiadomości,

że dnia 18 czerwca br. o godz. 900 w sali konferencyjnej Urzędu Miejskiego odbędzie się Sesja Rady Miejskiej, której przedmiotem będzie m. in. zatwierdzenie zmian miejscowego planu zagospodarowania przestrzennego Miasta Sochaczew obejmujących wprowadzenie :

* zabudowy mieszkaniowej jednorodzinnej z dopuszczeniem nieuciążliwej zabudowy produkcyjno - usługowej w rejonie ulic Kraszewskiego i Wyszogrodzkiej,

* zabudowy mieszkaniowej jednorodzinnej w rejonach ulic: Krzywoustego, Działkowej, Podgórnej, Granicznej i Lubiejewskiej,

* nieuciążliwej zabudowy usługowej w południowej pierzei ul. Moniuszki i przy ul. Warszawskiej,

* nieuciążliwej zabudowy produkcyjno - usługowej w rejonie ul. Sienkiewicza i ul. Żyrardowskiej,

* parkingu przy ul. Sienkiewicza.

Za Zarząd
Przewodniczący Zarządu
Burmistrz Miasta Sochaczew
dr Stanisław Szulczyk

ZS-977

C:\Nowa Gazeta\zs02_23.vp
3 czerwca 2002 16:27:02

Kolarstwo górskie

Na maxa

W dniach 25-26 maja w Szczawnie Zdroju odbyły się drugie zawody Pucharu Polski - "Żywiec Cup". Zawody te jednocześnie miały rangę Mistrzostw Polski.

W pierwszym dniu po raz pierwszy rozegrano tzw. 4 cross. Kolejny sukces odnieśli w nim juniorzy. Robert Rogoziński był 6 (w klasyfikacji mistrzostw Polski 4!), a Andrzej Pawłowski 8 (w klasyfikacji Mistrzostw Polski -6). Nie powiodło się natomiast Bartoszowi Majchrowi (w poprzednich zawodach był 2), któremu podczas treningu rozsypał się rower.

Gorzej tym razem wypadli seniorzy: Maciej Dębski był 26 (13 miejsce w Mistrzostwach Polski), a jego starszy brat Hubert zajął 29 lokatę (16 w Mistrzostwach Polski).

Drugiego dnia zawodów rozegrano zjazd - Nokia Cup. Nieźle spisali się tym razem seniorzy. Hubert Dębski był 18 (10 z Polaków) , a jego brat Maciej 19 (11 z Polaków). Młodszy z Dębskich miał nieco pecha, gdyż podczas zjazdu przewrócił się. Upadek kosztował go ok. 10-15 sekund. Gdyby nie to, być może zdobyłby medal (podczas treningu Maciek był piąty).

Kolejne zawody Pucharu Polski odbędą się 7.07. w Krynicy Górskiej.

W SKRÓCIE

A- klasa seniorów

K.S.Chlebnia - Promyk Nowa Sucha 9:0 (5:0)

Limit Rybno - Wisła Zakroczyn 1:2

P.Kusiak

A-klasa juniorów

Promyk Nowa Sucha - Targówek W-wa 6:2 (3:0)

B.Podkański-3, K.Pisarek, M.Nowak, J.Grewkowicz

B- klasa seniorów

Utrata Pawłowice - Oremus Pogoń Wiskitki 10:0 (7:0)

R.Bajurski -4, A.Zaborowski -2, A.Wróbel, W.Maliński, S.Smotarski, D.Miękus

Pogoń II Grodzisk - Ikar Sochaczew 4:5 (3:0)

R.Siedlecki -2, P.Mitręga, R.Wiśniewski, M.Kośmider

Ziemia SOCHACZEWSKA

Wydawca:
Urząd Miejski w Sochaczewie, ul. 1 Maja 16.
Redaguje zespół:
Andrzej Wach (red. nacz.) tel. 862-75-19, Sławomir Burzyński (oprac. graf.), Małgorzata Pałuba(sekretarz redakcji), Jolanta Śmielak-Sosnowska, Renata Wódka, Aneta Lewandowska (administracja).
Stale współpracują:
Tomasz Ertman, Jakub Grabiec, Jerzy Jankowski, Jarosław Niedziela, Jan Wasilewski, Stanisław Bugaj.

Adres Redakcji i Biura Ogłoszeń:
96–500 Sochaczew, ul.Wąska 17, tel. 86-223–55, fax 862-75-19.
Adres do korespondencji:
96–500 Sochaczew, skr. poczt. 30.
e-mail: z_soch@poczta.onet.pl
Druk: INTER-POLIGRAFIA SA, ul. Nowogrodzka 84/86 Warszawa

Ogłoszenia przyjmowane są w redakcji. Za treść ogłoszeń redakcja nie ponosi odpowiedzialności. Redakcja zastrzega sobie prawo do zmian tytułów, śródtytułów oraz skracania nie zamówionych tekstów.

RUGBY

Seria A Seniorów

Gra się do końca

Bakoma Orkan Sochaczew - Juvenia Kraków 32:14 (17:0)

Punkty: Pisarek (15), Wróbel (7), Brażuk (5), Danieluk (5)

Skład: Orliński (56. min Sieklicki), Stachniuk, Marczewski (32. min Brodowski), Polakowski (41. min Gubar), Szuczyński, Żakowski, Piekarek (65. min Tarmanowski), Brażuk, Szymański, T.Jabłoński, Michalak, Danieluk, Pietrzyk (58. min Hetanowski), Pisarek, Wróbel.

Kartki: Piekarek (Orkan) - żółta

Budka (Juvenia) - czerwona

Sędziował: Mirosław Żórawski (Łódź)

Spotkanie z Juvenią, rewelacją tegorocznych rozgrywek, miało wskazać miejsce sochaczewian na "rugbowym rynku". Zwycięstwo w tym meczu przedłuża nadzieję na zajęcie wymarzonego piątego miejsca. Mimo słabej końcówki cieszy wreszcie odniesione zwycięstwo. Mieć trzeba nadzieję, że podbuduje ono naszych "wojowników", którzy w niedzielę (02.06) zmierzą się na wyjeździe, z zawsze groźną Posnanią.

MUDIN

Pozostałe wyniki XIV kolejki

Lublin - Lechia 11:18 (11:3)

Łódź - Arka 28:15 (10:8)

Posnania - Olsztyn 52:10 (20:5)

Pozostaje walka o utrzymanie

Posania Poznań - Bakoma Orkan Sochaczew 16:14 (16:0)

Punkty: Michalak (5), Radzymiński (5), Wróbel (4)

Skład: Brodowski, Radzymiński, Polakowski, Orliński, Szulczyński, Fedorowicz, Żakowski, Brażuk, Szymański, Jabłoński, Michalak, Pietrzyk, Danieluk, Pisarek, Wróbel (Pietrak)

Żółta kartka: Fedorowicz

Sędzia: Żórawski (Łódź)

Podbudowani zwycięstwem z Juvenią, nasi rugbiści wyruszyli do Poznania. Szybko okazało się, że sochaczewianie nie potrafią wygrywać na "miniaturowym" boisku w stolicy Wielkopolski. Niestety, tak było i tym razem. Orkan przegrywa bardzo ważny mecz i zamiast do piątego miejsca znacznie zbliżył się do strefy spadkowej.

Już w najbliższą niedzielę (9.06. godz. 13.00) Bakoma Orkan gościć będzie ostatnią drużynę Serii A - Budowlanych Olsztyn, którą wysoko pokonała jesienią 56:24.

Inne wyniki XV kolejki:

Juvenia - Lublin 14:32

Ogniwo - Łódź 21:3

Olsztyn - Arka 13:34

Lechia - AZS 40:19

Tabela

1. Lechia	15	43 517-162
2. Bud. Łódź	16	42 516-173
3. Ogniwo	15	41 425-108
4. Arka	15	41 590-128
5. Bud.Lublin	15	27 236-300
6. Juvenia	15	27 224-471
7. Bakoma Orkan	15	22 243-387
8. Posnania	16	22 187-467
9. AZS Gd.	15	19 173-514
10. Bud.Olsztyn	15	19 145-547

Rugby - II Turniej Mistrzostw Polski Dzieci i Młodzieży

Młodzicy tuż za podium

31.05. w piękny słoneczny dzień, na stadionie przy ul.Warszawskiej rywalizowało aż 10 drużyn z całej Polski. Sochaczewianie rozegrali niezłe zawody, zajmując czwarte miejsce (w I Trunieju w Lublinie była siódma lokata), choć przy większym szczęściu Orkan mógł grać nawet w finale. Najlepsi w Orkanie to: Siwiec, Wylot i Pietrzyk.

Kolejność turnieju:

1. Budowlani Łódź
2. Arka Gdynia
3. Skra Warszawa
4. Orkan Sochaczew

Skład Orkana: Kalinowski, Grzywacz, Kmieciński, Przanowski, Wernik, Siwiec, Skibiński, Pawlik, Banaszek, Ilczuk, D.Janowski, J.Janowski.

Dzieciaki walczyły dzielnie

W Dzień Dziecka na boisku bocznym dokończony został Turniej Mistrzostw Polski Dzieci i Młodzieży w rugby. Tym razem na murawie zaprezentowali się najmłodsi adepci "jajowatej piłki" Drużyna żaków (U-13) zagrała nieco poniżej swoich możliwości i zajęła dopiero siódmą lokatę.

Kolejność turnieju:

1. Arka Gdynia
2. Budowalni Lublin
3. Pogoń I Siedlce
7. Orkan Sochaczew

Mini żacy (U-11) pokazali się z jeszcze lepszej strony i wywalczyli VI miejsce. Cieszy fakt, że po raz pierwszy od dłuższego czasu sochaczewscy rugbiści wystartowali we wszystkich kategoriach wiekowych.

Orkan - Lublin 1:1

Orkan - Jantar 9:4

Orkan - Arka 0:5

Mecz o V miejsce: Orkan - Pogoń 2:3

Kolejność turnieju:

1. Ogniwo Sopot
2. Arka Gdynia
3. Budowlani Lublin
6. Orkan Sochaczew

Po turnieju wręczono pamiątkowe puchary, kalendarze oraz jogurty firmy Bakoma. Uhonorowani pucharkami oraz słodyczami zostali najlepsi zawodnicy Orkana: Adam Kopaczewski (żak) oraz Jakub Sobieraj (mini żak). Fundatorką nagród po raz kolejny była Pani Jolanta Połeć.

Składy drużyn Orkana

- żacy: Łęcki, Kamiński, Kopaczewski, Popławski, Zdzieszyński, O.Cieślak, M.Cieślak, Stańkowski, Sujka, Krzyszczak, Krysiak, Brodnicki, Turkowski.

- mini żacy: Polakowski, Żuchowski, Kozłowski, Pietrzyk, Kopaczewski, Persona, Sobieraj, Wiktorowski.

Ostatni trzeci turniej tego cyklu odbędzie się na początku września w Sopocie. Młodzików i żaków będzie można ponownie obejrzeć już 9 czerwca, podczas Mistrzostw Mazowsza rozgrywanych w Sochaczewie.

(et)

MUDIN

Na aucie

Szampan czy nervosol?

Napisać felieton sportowy w pierwsze dni mistrzostw świata w piłce nożnej - to zadanie niezbyt łatwe. Bo cóż można powiedzieć oryginalnego, kiedy strach włączyć odkurzacz, żeby nie zaśpiewał "Polska gola..."

Na tę ogólnopolską akcję pn. Mundial składa się wiele czynników. Za najważniejszy uważam głód sukcesu. Wszechpanująca recesja , brak pracy, bieda - więc potrzeba "igrzysk", aby choć przez chwilę zapomnieć o własnych kłopotach. W trudnych czasach piłka nożna ma wymiar narodowy. Kto nie pamięta mrocznego 1982 roku stanu wojennego... Reżim Jaruzelskiego wypełnił zakłady karne więźniami politycznymi - a w Barcelonie chłopcy Piechniczka świętowali III miejsce na tle solidarnościowych flag.

Drugi czynnik to waga piłki nożnej w Polsce. Nawet medale Olimpiad nie przyćmią medalu na piłkarskich Mistrzostwach Świata. Najlepsi futboliści Europy są bohaterami narodowymi.

W te lipcowe dni będziemy świadkami naszych, Polaków, rozmów o roli biało-czerwonych w koreańskim turnieju. Czy nasze emocje ostudzi: szampan czy nervosol tego nie wie nikt (jak śpiewał 20 lat temu Bohdan Łazuka).

Ewentualny sukces Polaków może mieć wymiar lokalny, również dla sochaczewian. Zapełnią się boiska zamiast oddać się nudzie, stosować używki, brać udział w chuligańskich ekscesach - młodzi sochaczewianie zechcą powtórzyć sukcesy, Dudka czy Olisadebe .

Trzymajmy więc kciuki. Czytelnicy są w bardziej komfortowej sytuacji. Ja piszę przed meczem Polaków z Koreą, państwo kupicie gazetę po tym wydarzeniu, i już wiecie co pić dalej: szampana czy nervosol.

Zbigniew Bonalski

Wszystkim bliskim

Mariana Szmigiery

Wieloletniego działacza sportowego

Wyrazy głębokiego współczucia

składają

Dyrektor i pracownicy Miejskiego Ośrodka Sportu i Rekreacji

ZS-981

Najbliższym

wyrazy głębokiego współczyucia

z powodu nagłej śmierci

Mariana Szmigiery

Działacza sportowego i Sędziego Biegów Młodych Olimpijczyków

Koledzy z Komitetu Organizacyjnego

ZS-978

Rodzinie i znajomym wyrazy współczucia z powodu śmierci

Mariana Szmigiery

składaja

Rada Powiatowa i Miejska SLD w Sochaczewie

ZS-980

Odszedł od nas niespodziewanie

Marian Szmigiera

Kierownik drużyny seniorów piłki nożnej.

W sobotę miał wyjechać na kolejny mecz,
a dwa dni później sędziować
finał miejskich „ Czwartków L.A."
Nie zdążył...
Radosny, życzliwy, uczynny - taki zostanie
w naszych sercach.

Rodzinie najserdeczniejsze kondolencje składają

Dyrektor, Zarząd, Pracownicy, Działacze i Zawodnicy Miejskiego Klubu Sportowego „ Orkan" Sochaczew

ZS-979

Color profile: Disabled
Cyan 100 lpi at 15 degrees
Yellow 100 lpi at 0 degrees

Wtorek, 28 maja

■ Zygmunt Wrzodak z Ligi Polskich Rodzin opowiedział na łamach prasy o tym, jak to w poprzednim Sejmie istniał parlamentarny klub homoseksualistów. Działał on w sposób tajny i liczył 15 posłów praktycznie ze wszystkich ugrupowań od SKL i AWS po Unię Wolności i SLD. Zdaniem Wrzodaka, tworzyli oni bardzo silne lobby, które miało wpływ na władzę wykonawczą. Dlatego tak rozwinęło się w tamtych czasach "kręcenie" pedałami oczywiście.

■ Prasa publikuje zwierzenia premiera Leszka Millera: "w liceum poznałem swoją żonę. Ja miałem 19 lat, a ona 16. Od początku starała się o moją rękę". Widocznie już wtedy przeczuwała, że będzie ręką opatrzności.

Środa, 29 maja

■ Resort gospodarki pragnie stworzyć w Polsce sieć Biur Informacji Gospodarczej (BIG), które zbierałyby informacje o niesolidnych dłużnikach, których długi przekraczałyby 50 euro czyli ok.170 zł. Biura miałyby ułatwić egzekucję długów. Jakim sposobem? Nie wiadomo, chyba, że BIG to tak naprawdę skrót od "Bić I Grabić".

■ Urszula Krupa, posłanka LPR, ogłosiła publicznie rewelację dotyczącą lżejszego mózgu u kobiet. Podobno dlatego właśnie kobiety znacznie częściej "fruwają w obłokach". Niech Urszula mówi za sibie - komentują to inne panie.

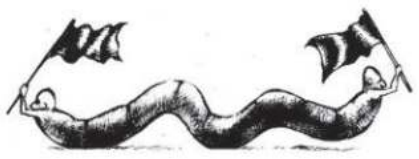

SERWIS

Piątek, 31 maja

■ Okazało się, że Unia Europejska zakwalifikowała marchew do owoców oraz wprowadziła normy krzywizny bananów i ogórków. Naprawdę! I żeby nam teraz ogrodnictwa nie zniszczyły zgrabne Polki, przy których prostują się nawet banany, a co dopiero proste ogórki.

■ Powstała pierwsza w Polsce partia osób pozostających bez pracy - Ogólnopolski Sojusz Bezrobotnych. Jeśli odniesie znaczący sukces w samorządowych wyborach, jej członkowie dostaną posadki i nie będą mogli należeć do tego ugrupowania. To bardzo dziwna partia, którą jej ewentualny sukces może unicestwić.

■ Na mistrzostwach świata w kopanej rozegrano pierwszy mecz, w którym mistrzostwie świata, Francuzi, przegrali z czarnymi z Senegalu. Teraz możemy sobie pluć w brodę, żeśmy nie jednego, a jedenastu Murzynków nie usynowili.

Sobota, 1 czerwca

■ Inną metodą na walkę z bezrobociem wymyślono w Gdańsku. Bezrobotni stoczniowcy zagrają tam jako statyści w amerykańskim spektaklu, reżyserowanym przez Amerykankę za amerykańskie pieniądze. I tak oto klasa robotnicza znów musi wspierać artystów.

■ Związek Zawodowy Rolników "Ojczyzna" twierdzi, że posiada aż 1370 wniosków byłych członków Samoobrony, którzy twierdzą, że Andrzej Lepper nie oddał im pożyczonych wcześniej pieniędzy. Kto daje i odbiera, ten się w piekle poniewiera ...

Andrey Dorofeev
Rosja

HUMOR ze świata

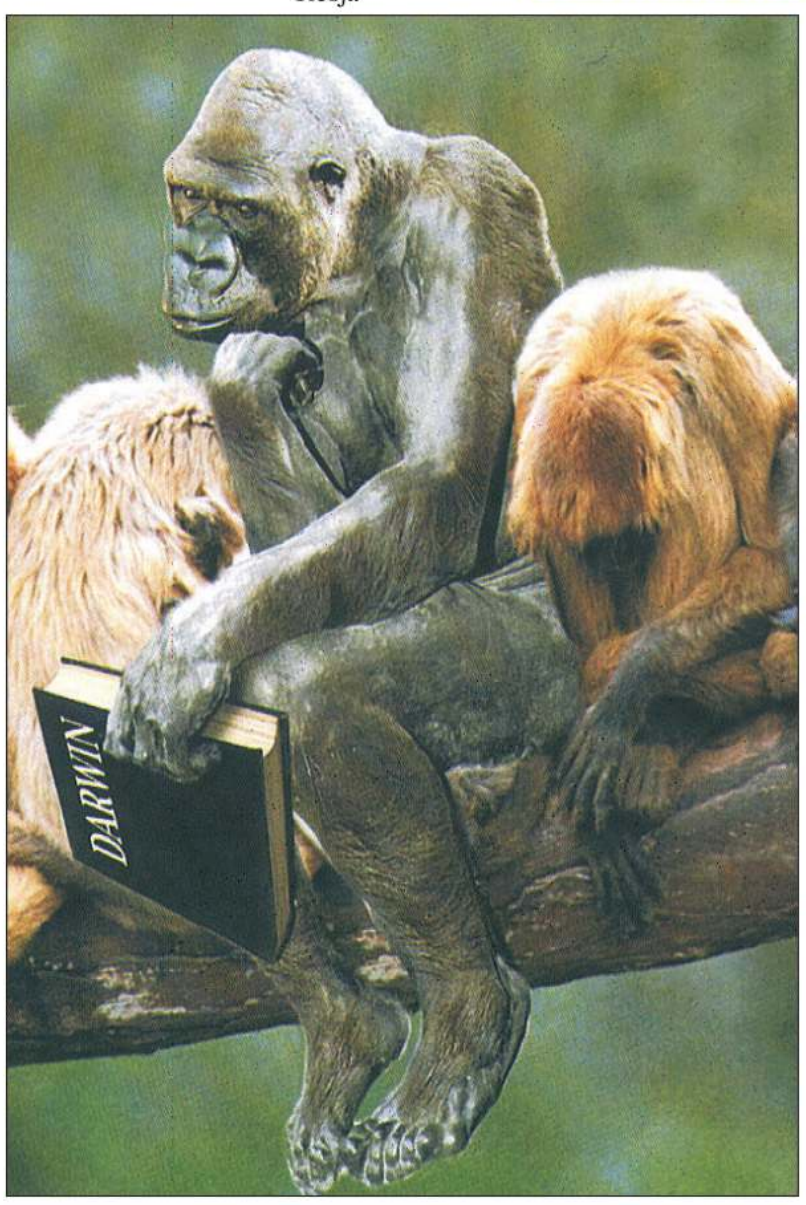

Z grubej rury...

Podczas Folkowej Majówki jednej pani bardzo chciało się śpiewać. Miała już nawet rozgrzane powszechnie dostępnym środkiem struny głosowe. Weszła więc na ławkę, żeby głos dalej niósł po rosie. Niestety, nogi okazały się niekompatybilne z organem głosowym, toteż spadła, łamiąc jedną z nich. Mogła więc już potem śpiewać lekarzowi w karetce: "Nogi moje, nogi roztańczone..." I popatrzcie, mówią, że muzyka relaksuje, i to prawda, bo pani będzie miała teraz czas na relaks, leżąc z nogą w gipsie.

W naszym szpitalu zainstalowano niedawno nowy, no może nie taki całkiem nowy, ale zawsze, tomograf komputerowy. Lekarze, jak to lekarze, chcieli jak najszybciej to cudo sprawdzić. Zebrano więc grupę doświadczalnych ochotników i do roboty. Wsadzają jednego, i nic - zdrowy, wsadzają drugiego - zdrowy, trzeciego to samo... Co jest, może on popsuty? - myślą. Ale na szczęście wreszcie trafił się chory. Na szczęście dla tomografu oczywiście. Ale podobno tomograf i tak w końcu nawalił. Nie wytrzymał presji lekarskich oczekiwań.

Przed wejściem do GLOBI posługujący się werbalną cyrylicą człowiek grał na akordeonie polskie ludowe sztajerki. Dałem mu 2 złote na konto polonizacji kulturowej wschodu.

KRAJAN

Wielkie turlanie guli

MAŁE PIWO

Zaczęło się znowu, jak co cztery lata, kolejne piłkarskie święto. Zwrócili państwo zapewne uwagę na to, że właśnie tym terminem określa się u nas często kopane mistrzostwa. Ma to dla Polaków znaczenie szczególne, bo wiadomo, że w święto w Polsce nikt nie pracuje. Co najwyżej pójdzie na spacerek. Dlatego trudno byłoby wymagać od naszych prawdziwie polskich piłkarzy, aby tyrali podczas święta. Do przodu wyrywać będzie się zapewne tylko jedna czarna owca naszej bogobojnej ekipy.

Przecież ludzie u nas w święto idą do świątyni na nabożeństwo. I tu by się nawet zgadzało, bo przecież stadion to dla piłkarza i kibica świątynia sportu, w której przychodzi czasem odprawiać nabożeństwa żałobne po przegranych meczach. Tradycja nakazuje wtedy, aby rodzina zmarłego ... wyniku kopała dół ... każdego kto się nawinie, by dać wyraz swojej rozpaczy. Nie tylko dół jednak, bo pojawiają się wtedy w użyciu przedmioty obrzędowe, jak łańcuchy i pały, którymi można też z góry prześwięcić tych, którzy źle życzyli nieboszczce.

Wróćmy jednak do mistrzostw, które na stadionie w Seulu poprzedziło wielkie święto (!) czyli ceremonia otwarcia, a którą obserwowało tam 46 tys. ludzi oraz jakaś 500 milionowa garstka przed telewizorami. Ciekawostką jest to, że spokoju owych 64 tys. na trybunach oraz 11 piłkarzy strzegło aż 420 tys. funkcjonariuszy. Czyli, że na jednego kibica oraz zawodnika przypadało 6 i pół policjanta. Te połówki pewnie po to, aby się nie rzucać w oczy.

Jak widzimy więc, cała ta ceremonia to było wielkie wydarzenie. Żałujemy tylko, że nie zaproszono tam, jak w medalowym roku 1974, Maryli Rodowicz wraz z Silną Grupą pod Wezwaniem z Jackiem Nieżychowskim na bębnie, który pisuje teraz kulinarne felietony do gazet, pomagając przyjemnie napełnić nasze osobiste bębenki właśnie. Ale i tak stały, na stadionie w Seulu, symbulizujące poszczególne narodowe ekipy, 32 gigantyczne bębny. I ciekawe, który z nich pierwszy pęknie. Oby tylko nasz polski "nie pękał".

Jednak kulminacyjnym momentem uroczystości było symboliczne połączenie dwóch olbrzymich półkul w jedną wielką piłkę, co mogło symbolizować, iż i półgłówki mają swoją szansę, pod warunkiem jednak, iż zostaną piłkarzami. Mogło symbolizować, ale na pewno nie symbolizowało, bo przecież żaden półgłówek nie zdołałby zarobić za friko takiej kupy forsy jak nasi piłkarze.

Na dodatek okazuje się, że mają oni również wiele szczęścia, kontuzjowani są bowiem ich przeciwnicy. Powykręcali sobie kończyny Portugalczycy, ma kłopoty ekipa USA, ale co najbardziej cieszy, to straty, jakie poniosła Korea. Urazu doznał sławny obrońca tej drużyny Hong Myuang-bo, bo zwichnął sobie stopę! Jeszcze gorzej (ale nie dla nas) przedstawia się sytuacja ze świetnym napastnikiem Choi Yong-soo, który od kilku dni cierpi na bardzo tajemnicze i bardzo mocne bóle prawej części ciała.

Wszystko wskazuje więc na to, że nasza ekipa rzetelnie przygotowana jest do mistrzostw. Zadbano o to, by zabrać ze sobą do Korei laleczki ... najgroźniejszych graczy przeciwników. Zaniepokojenie naszych budzi jedynie fakt znakomitej zmiany, jakiej dokonał w tej sytuacji trener Koreańczyków. Wprowadził on mianowicie do pierwszego składu, bardzo groźnego Yoo Sang-chula, którego świetnie trzyma się gula, gdy ją turla.

Sławomir Burzyński

C:\Nowa Gazeta\zs02_23.vp
3 czerwca 2002 16:15:42
Plate: 1 of 4